č.výkr.zhot.:
č.zak.zhot.: 18-70-001

Union Grid

Václavské náměstí 846/1, 110 00 Praha 1

MÍSTO STAVBY:	TR 110/22 kV BRNO-HUSOVICE
NÁZEV STAVBY:	TR 110/22 kV BRNO-SEVER (KLUSÁČKOVA)
IDENTIFIKACE CELKU:	POLE VÝVODU - VN219 BRNO-SEVER
STAVEBNÍK/VLASTNÍK:	EG.D, a.s.
SO/PS:	PS 31 - OCHRANY
MAJETKOVÁ TŘÍDA:	CZD00042
ČÍSLO SOD/OBJ:	4501221360
OBJEDNATEL:	EG.D, a.s.

EVU modul 4.90

15.12.2021 HUV_R110_R22_DPS_20210831
=AJA28&EAA
AA01
CE1
KAREL.KL

REFERENČNÍ OZNAČENÍ PŘEDMĚTU		DRUH DOKUMENTU	POŘADOVÉ ČÍSLO
=AJA28		&EAA	AA01

ČÍSLO STAVBY:	STATUS:
1020002130	DPS
ČÍSLO VÝKRESU:	INDEX REVIZE:
HUV=AJA28&EAA/AA01	

TITULNÍ LIST

Datum:	31.01.2022
Vypracoval:	KLEIN J.
Schválil:	KLEIN K.
Norma:	

List:	1
Celkem:	67

	ČÍSLO STAVBY STATUS	ČÍSLO VÝKRESU	INDEX REVIZE	OZNAČENÍ DOKUMENTU DRUH	REFERENČNÍ OZNAČENÍ	POŘAD.ČÍSLO	LIST	POPIS DOKUMENTU
–	1020002130 DPS	HUV=AJA28&EAA/AA01		EAA	=AJA28	AA01	1	TITULNÍ LIST
–	1020002130 DPS	HUV=AJA28&EAB/AB01		EAB	=AJA28	AB01	2	SEZNAM DOKUMENTACE
–	1020002130 DPS	HUV=AJA28&EAB/AB02		EAB	=AJA28	AB02	3	SEZNAM DOKUMENTACE
–	1020002130 DPS	HUV=AJA28&EAB/AB03		EAB	=AJA28	AB03	4	SEZNAM DOKUMENTACE
–	1020002130 DPS	HUV=AJA28&EFA/BA01		EFA	=AJA28	BA01	5	JEDNOPÓLOVÉ SCHÉMA PŘEHLEDOVÉ SCHÉMA
–	1020002130 DPS	HUV=AJA28&EFA/BC01		EFA	=AJA28	BC01	6	BLOKOVÉ SCHÉMA PŘEHLEDOVÉ SCHÉMA
–	1020002130 DPS	HUV=AJA28+ASJ28&EFS/GA01		EFS	=AJA28 +ASJ28	GA01	7	NAPÁJENÍ DC OBVODOVÉ SCHÉMA
–	1020002130 DPS	HUV=AJA28+ASJ28&EFS/GA02		EFS	=AJA28 +ASJ28	GA02	8	NAPÁJENÍ POHONU DC OBVODOVÉ SCHÉMA
–	1020002130 DPS	HUV=AJA28+ASJ28&EFS/MA01		EFS	=AJA28 +ASJ28	MA01	9	OVLÁDÁNÍ QM (ZAP/VYP) OBVODOVÉ SCHÉMA
–	1020002130 DPS	HUV=AJA28+ASJ28&EFS/MA02		EFS	=AJA28 +ASJ28	MA02	10	OVLÁDÁNÍ QA, QB OBVODOVÉ SCHÉMA
–	1020002130 DPS	HUV=AJA28+ASJ28&EFS/NA01		EFS	=AJA28 +ASJ28	NA01	11	LOR OBVODOVÉ SCHÉMA
–	1020002130 DPS	HUV=AJA28+ASJ28&EFS/NA02		EFS	=AJA28 +ASJ28	NA02	12	OVLÁDÁNÍ ODSÁVÁNÍ SF6 OBVODOVÉ SCHÉMA
–	1020002130 DPS	HUV=AJA28+ASJ28&EFS/QA01		EFS	=AJA28 +ASJ28	QA01	13	STAVOVÁ SIGNALIZACE OBVODOVÉ SCHÉMA
–	1020002130 DPS	HUV=AJA28+ASJ28&EFS/RA01		EFS	=AJA28 +ASJ28	RA01	14	PORUCHOVÁ SIGNALIZACE OBVODOVÉ SCHÉMA
–	1020002130 DPS	HUV=AJA28+ASJ28&EFS/RA02		EFS	=AJA28 +ASJ28	RA02	15	PORUCHOVÁ SIGNALIZACE OBVODOVÉ SCHÉMA
–	1020002130 DPS	HUV=AJA28+ASJ28&EFS/SA01		EFS	=AJA28 +ASJ28	SA01	16	PTP OBVODOVÉ SCHÉMA
–	1020002130 DPS	HUV=AJA28+ASJ28&EFS/SV01		EFS	=AJA28 +ASJ28	SV01	17	PTN OBVODOVÉ SCHÉMA
–	1020002130 DPS	HUV=AJA28+ASJ28&EFS/VA01		EFS	=AJA28 +ASJ28	VA01	18	KOMUNIKACE OBVODOVÉ SCHÉMA
–	1020002130 DPS	HUV=AJA28+ASJ28&EFS/VA02		EFS	=AJA28 +ASJ28	VA02	19	KOMUNIKACE OBVODOVÉ SCHÉMA
–	1020002130 DPS	HUV=AJA28+ASJ28&EFS/XA01		EFS	=AJA28 +ASJ28	XA01	20	REZERVNÍ SVORKY OBVODOVÉ SCHÉMA
–	1020002130 DPS	HUV=AJA28+ASJ28&EFS/Z_F11_01		EFS	=AJA28 +ASJ28	Z_F11_01	21	VNITŘNÍ ZAPOJENÍ (OSAZENÍ SIPROTEC 5) OBVODOVÉ SCHÉMA
–	1020002130 DPS	HUV=AJA28+ASJ28&EFS/Z_F11_02		EFS	=AJA28 +ASJ28	Z_F11_02	22	VNITŘNÍ ZAPOJENÍ (IO202 POZ.1) OBVODOVÉ SCHÉMA
–	1020002130 DPS	HUV=AJA28+ASJ28&EFS/Z_F11_03		EFS	=AJA28 +ASJ28	Z_F11_03	23	VNITŘNÍ ZAPOJENÍ (PS201 POZ.2) OBVODOVÉ SCHÉMA
–	1020002130 DPS	HUV=AJA28+ASJ28&EFS/Z_F11_04		EFS	=AJA28 +ASJ28	Z_F11_04	24	VNITŘNÍ ZAPOJENÍ (IO205 POZ.3) OBVODOVÉ SCHÉMA
–	1020002130 DPS	HUV=AJA28+ASJ28&EFS/Z_F26_01		EFS	=AJA28 +ASJ28	Z_F26_01	25	VNITŘNÍ ZAPOJENÍ (OSAZENÍ SIPROTEC 5) OBVODOVÉ SCHÉMA
–	1020002130 DPS	HUV=AJA28+ASJ28&EFS/Z_F26_02		EFS	=AJA28 +ASJ28	Z_F26_02	26	VNITŘNÍ ZAPOJENÍ (IO102 POZ.1) OBVODOVÉ SCHÉMA
–	1020002130 DPS	HUV=AJA28+ASJ28&EFS/Z_F26_03		EFS	=AJA28 +ASJ28	Z_F26_03	27	VNITŘNÍ ZAPOJENÍ (PS101 POZ.2) OBVODOVÉ SCHÉMA
–	1020002130 DPS	HUV=AJA28+ASJ28&EFS/Z_QB_01		EFS	=AJA28 +ASJ28	Z_QB_01	28	VNITŘNÍ ZAPOJENÍ (QB) OBVODOVÉ SCHÉMA
–	1020002130 DPS	HUV=AJA28+ASJ28&EFS/Z_QA_01		EFS	=AJA28 +ASJ28	Z_QA_01	29	VNITŘNÍ ZAPOJENÍ (QA, QE) OBVODOVÉ SCHÉMA
–	1020002130 DPS	HUV=AJA28+ASJ28&EFS/Z_QM_01		EFS	=AJA28 +ASJ28	Z_QM_01	30	VNITŘNÍ ZAPOJENÍ (QM) OBVODOVÉ SCHÉMA
–	1020002130 DPS	HUV=AJA28+ASJ28&EFS/Z_S0_01		EFS	=AJA28 +ASJ28	Z_S0_01	31	VNITŘNÍ ZAPOJENÍ (KONTROLA TLAKU SF6) OBVODOVÉ SCHÉMA

č.výkr.zhot.: 18-70-001
č.zak.zhot.: 1020002130
č.stavby: 1020002130

Union Grid
Velkoobchodní distribuční společnost, 110 00 Praha 1

EVU modul 4.90

15.12.2021 HUV_R110_R22_DPS_20210831
=AJA28&EAB
AB01
CE1

				Datum	31.01.2022
				Vyprac.	KLEIN J.
				Schvál.	KLEIN K.
Ind.revize	Popis revize	Datum	Jméno	Norma	

TR 110/22 kV BRNO-HUSOVICE
TR 110/22 kV BRNO-SEVER (KLUSÁČKOVA)
POLE VÝVODU - VN219 BRNO-SEVER
EG.D, a.s.

eg·d

SEZNAM DOKUMENTACE

=AJA28 &EAB AB01
STATUS: DPS
ČÍSLO VÝKRESU: HUV=AJA28&EAB/AB01
List: 2
Celkem: 67

	ČÍSLO STAVBY STATUS	ČÍSLO VÝKRESU	INDEX REVIZE	OZNAČENÍ DOKUMENTU DRUH	REFERENČNÍ OZNAČENÍ	POŘAD.ČÍSLO	LIST	POPIS DOKUMENTU
–	1020002130 DPS	HUV=AJA28+ASJ28&EFS/ZF01		EFS	=AJA28 +ASJ28	ZF01	32	VÝKRES POUŽITÝCH PRVKŮ OBVODOVÉ SCHÉMA
–	1020002130 DPS	HUV=AJA28+ASJ28&EFS/ZH01		EFS	=AJA28 +ASJ28	ZH01	33	VÝKRES POUŽITÝCH PRVKŮ OBVODOVÉ SCHÉMA
–	1020002130 DPS	HUV=AJA28+ASJ28&EFS/ZK01		EFS	=AJA28 +ASJ28	ZK01	34	VÝKRES POUŽITÝCH PRVKŮ OBVODOVÉ SCHÉMA
–	1020002130 DPS	HUV=AJA28+ASJ28&EFS/ZO01		EFS	=AJA28 +ASJ28	ZO01	35	VÝKRES POUŽITÝCH PRVKŮ OBVODOVÉ SCHÉMA
–	1020002130 DPS	HUV=AJA28+ASJ28&EFS/ZQ01		EFS	=AJA28 +ASJ28	ZQ01	36	VÝKRES POUŽITÝCH PRVKŮ OBVODOVÉ SCHÉMA
–	1020002130 DPS	HUV=AJA28+ASJ28&EFS/ZR01		EFS	=AJA28 +ASJ28	ZR01	37	VÝKRES POUŽITÝCH PRVKŮ OBVODOVÉ SCHÉMA
–	1020002130 DPS	HUV=AJA28+ASJ28&EFS/ZS01		EFS	=AJA28 +ASJ28	ZS01	38	VÝKRES POUŽITÝCH PRVKŮ OBVODOVÉ SCHÉMA
–	1020002130 DPS	HUV=AJA28+ASJ28&EFS/ZT01		EFS	=AJA28 +ASJ28	ZT01	39	VÝKRES POUŽITÝCH PRVKŮ OBVODOVÉ SCHÉMA
–	1020002130 DPS	HUV=AJA28+ASJ28&EMB/WA01		EMB	=AJA28 +ASJ28	WA01	40	SEZNAM KABELŮ ZAPOJOVACÍ TABULKA
–	1020002130 DPS	HUV=AJA28+ASJ28&EMB/WB01		EMB	=AJA28 +ASJ28	WB01	41	SESTAVA ZAPOJENÍ KABELŮ ZAPOJOVACÍ TABULKA
–	1020002130 DPS	HUV=AJA28&EPB/GL01		EPB	=AJA28	GL01	42	SEZNAM PRVKŮ SEZNAM ČÁSTÍ
–	1020002130 DPS	HUV=AJA28&EPB/GL02		EPB	=AJA28	GL02	43	SEZNAM PRVKŮ SEZNAM ČÁSTÍ
–	1020002130 DPS	HUV=AJA28&EPB/GL03		EPB	=AJA28	GL03	44	SEZNAM PRVKŮ SEZNAM ČÁSTÍ
–	1020002130 DPS	HUV=AJA28+ASJ28&ELU/DD01		ELU	=AJA28 +ASJ28	DD01	45	POHLED NA ROZVÁDĚČ VÝKRES USPOŘÁDÁNÍ
–	1020002130 DPS	HUV=AJA28+ASJ28&ELU/DD02		ELU	=AJA28 +ASJ28	DD02	46	POHLED NA ROZVÁDĚČ VÝKRES USPOŘÁDÁNÍ
–	1020002130 DPS	HUV=AJA28+ASJ28&EMA/K10		EMA	=AJA28 +ASJ28	K10	47	SESTAVA SVORKOVNICE +ASJ28-XA ZAPOJOVACÍ TABULKA
–	1020002130 DPS	HUV=AJA28+ASJ28&EMA/K20		EMA	=AJA28 +ASJ28	K20	48	SESTAVA SVORKOVNICE +ASJ28-XH ZAPOJOVACÍ TABULKA
–	1020002130 DPS	HUV=AJA28+ASJ28&EMA/K30		EMA	=AJA28 +ASJ28	K30	49	SESTAVA SVORKOVNICE +ASJ28-XH1 ZAPOJOVACÍ TABULKA
–	1020002130 DPS	HUV=AJA28+ASJ28&EMA/K40		EMA	=AJA28 +ASJ28	K40	50	SESTAVA SVORKOVNICE +ASJ28-XN11 ZAPOJOVACÍ TABULKA
–	1020002130 DPS	HUV=AJA28+ASJ28&EMA/K50		EMA	=AJA28 +ASJ28	K50	51	SESTAVA SVORKOVNICE +ASJ28-XN13 ZAPOJOVACÍ TABULKA
–	1020002130 DPS	HUV=AJA28+ASJ28&EMA/K60		EMA	=AJA28 +ASJ28	K60	52	SESTAVA SVORKOVNICE +ASJ28-XN111 ZAPOJOVACÍ TABULKA
–	1020002130 DPS	HUV=AJA28+ASJ28&EMA/K70		EMA	=AJA28 +ASJ28	K70	53	SESTAVA SVORKOVNICE +ASJ28-XN113 ZAPOJOVACÍ TABULKA
–	1020002130 DPS	HUV=AJA28+ASJ28&EMA/K80		EMA	=AJA28 +ASJ28	K80	54	SESTAVA SVORKOVNICE +ASJ28-XN131 ZAPOJOVACÍ TABULKA
–	1020002130 DPS	HUV=AJA28+ASJ28&EMA/K90		EMA	=AJA28 +ASJ28	K90	55	SESTAVA SVORKOVNICE +ASJ28-XN132 ZAPOJOVACÍ TABULKA
–	1020002130 DPS	HUV=AJA28+ASJ28&EMA/K100		EMA	=AJA28 +ASJ28	K100	56	SESTAVA SVORKOVNICE +ASJ28-XP ZAPOJOVACÍ TABULKA
–	1020002130 DPS	HUV=AJA28+ASJ28&EMA/K110		EMA	=AJA28 +ASJ28	K110	57	SESTAVA SVORKOVNICE +ASJ28-XQA ZAPOJOVACÍ TABULKA
–	1020002130 DPS	HUV=AJA28+ASJ28&EMA/K111		EMA	=AJA28 +ASJ28	K111	58	SESTAVA SVORKOVNICE +ASJ28-XQA ZAPOJOVACÍ TABULKA
–	1020002130 DPS	HUV=AJA28+ASJ28&EMA/K112		EMA	=AJA28 +ASJ28	K112	59	SESTAVA SVORKOVNICE +ASJ28-XQA ZAPOJOVACÍ TABULKA
–	1020002130 DPS	HUV=AJA28+ASJ28&EMA/K120		EMA	=AJA28 +ASJ28	K120	60	SESTAVA SVORKOVNICE +ASJ28-XQB ZAPOJOVACÍ TABULKA
–	1020002130 DPS	HUV=AJA28+ASJ28&EMA/K121		EMA	=AJA28 +ASJ28	K121	61	SESTAVA SVORKOVNICE +ASJ28-XQB ZAPOJOVACÍ TABULKA
–	1020002130 DPS	HUV=AJA28+ASJ28&EMA/K130		EMA	=AJA28 +ASJ28	K130	62	SESTAVA SVORKOVNICE +ASJ28-XQM ZAPOJOVACÍ TABULKA

č.výkr.zhot.: 18-70-001
č.zak.zhot.: 1020002130
č.stavby:

Union Grid
Vážená zákazníci EMAS; 110/22 Brno 1

EVU modul 4.90

15.12.2021 HUV_R110_R22_DPS_20210831
=AJA28&EAB
AB02
CE1

				Datum	31.01.2022
				Vyprac.	KLEIN J.
				Schvál.	KLEIN K.
Ind.revize	Popis revize	Datum	Jméno	Norma	

TR 110/22 kV BRNO-HUSOVICE
TR 110/22 kV BRNO-SEVER (KLUSÁČKOVA)
POLE VÝVODU - VN219 BRNO-SEVER
EG.D, a.s.

eg·d

SEZNAM DOKUMENTACE

=AJA28 &EAB AB02
STATUS: DPS
ČÍSLO VÝKRESU: HUV=AJA28&EAB/AB02
List: 3
Celkem: 67

	ČÍSLO STAVBY STATUS	ČÍSLO VÝKRESU	INDEX REVIZE	OZNAČENÍ DOKUMENTU DRUH	REFERENČNÍ OZNAČENÍ	POŘAD.ČÍSLO	LIST	POPIS DOKUMENTU
	1020002130 DPS	HUV=AJA28+ASJ28&EMA/K131		EMA	=AJA28 +ASJ28	K131	63	SESTAVA SVORKOVNICE +ASJ28-XQM ZAPOJOVACÍ TABULKA
	1020002130 DPS	HUV=AJA28+ASJ28&EMA/K132		EMA	=AJA28 +ASJ28	K132	64	SESTAVA SVORKOVNICE +ASJ28-XQM ZAPOJOVACÍ TABULKA
	1020002130 DPS	HUV=AJA28+ASJ28&EMA/K140		EMA	=AJA28 +ASJ28	K140	65	SESTAVA SVORKOVNICE +ASJ28-XR ZAPOJOVACÍ TABULKA
	1020002130 DPS	HUV=AJA28+ASJ28&EMA/K150		EMA	=AJA28 +ASJ28	K150	66	SESTAVA SVORKOVNICE +ASJ28-XS4 ZAPOJOVACÍ TABULKA
	1020002130 DPS	HUV=AJA28+ASJ28&EMA/K160		EMA	=AJA28 +ASJ28	K160	67	SESTAVA SVORKOVNICE +ASJ28-XV ZAPOJOVACÍ TABULKA

č.výkr.zhot.: 18-70-001
č.zak.zhot.: 1020002130
č.stavby:

Union Grid
Vážková ul.6/1647 BRNO, 110 00 Praha 1

EVU modul 4.90

15.12.2021 HUV_R110_R22_DPS_20210831
=AJA28&EAB
AB03
CE1

				Datum	31.01.2022
				Vyprac.	KLEIN J.
				Schvál.	KLEIN K.
Ind.revize	Popis revize	Datum	Jméno	Norma	

TR 110/22 kV BRNO-HUSOVICE
TR 110/22 kV BRNO-SEVER (KLUSÁČKOVA)
POLE VÝVODU - VN219 BRNO-SEVER
EG.D, a.s.

eg·d

SEZNAM DOKUMENTACE

=AJA28 &EAB AB03
STATUS: DPS
ČÍSLO VÝKRESU: HUV=AJA28&EAB/AB03
List: 4
Celkem: 67

Č.výkr.zhot.:
Č.zak.zhot.: 18-70-001
Č.stavby: 1020002130

Union Grid

EVU modul 4.90

HUV_R110_R22_DPS_20210831
=AJA28&EFA
BA01
CE1

KAREL.KL

15.12.2021

VŠEOBECNÉ PARAMETRY

FUNKCE	LOGIKA	KONTROLA LOGIKY	DÁLKOVÉ OVLÁDANÍ		POZNÁMKA
KONTROLA					
STAV ZAŘÍZENÍ					
MĚŘENÍ	HU	CAPDIS-S2+	HLÍDÁNÍ ZPĚTNÉHO NAPĚTÍ		
OCHRANA	F11 F26	SIPROTEC5 SIPROTEC5	TYP: 7SJ85 TYP: 7SD82	SROVNÁVACÍ OCHRANA VEDENÍ	
SUM.MĚŘENÍ					

TECHNICKÁ DATA: VYPÍNAČE, ODPOJOVAČE, UZEMŇOVAČE, ODPÍNAČE

OZNAČENÍ	VÝROBCE	TYP	JMENOVITÝ PROUD	ZKRATOVÝ PROUD		POZNÁMKA
QA,QE					ODPOJ. S UZEMŇ.	
QB					ODPOJOVAČ	
QM					VYPÍNAČ	

TECHNICKÁ DATA: PTP, PTN, atd.

OZNAČENÍ	VÝROBCE	TYP	PŘEVOD	JÁDRO		POZNÁMKA
TA			200/400//1/1A	5VA 5VA	0,5 5P20	A. OCHRANA F11 B. OCHRANA F11,F26

JEDNOP.SCHÉMA 110kV

JEDNOP.SCHÉMA 22kV

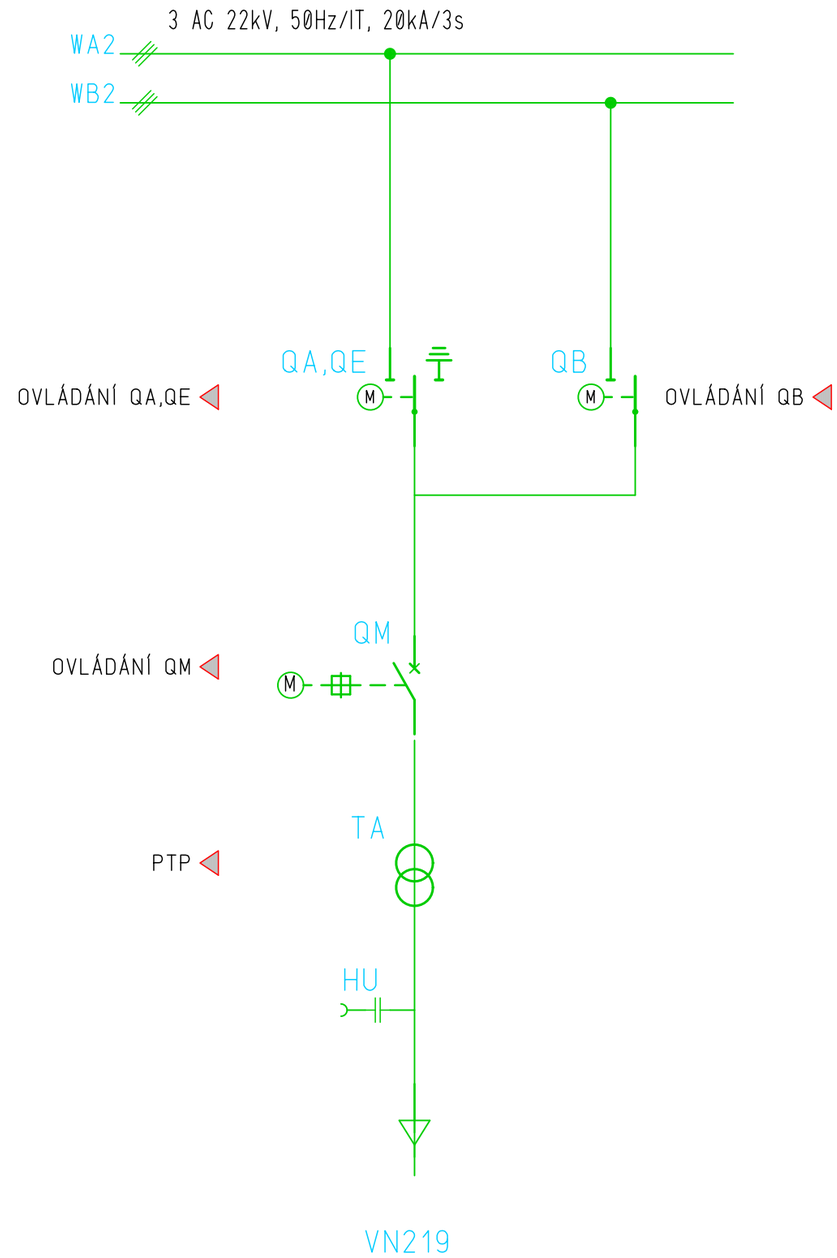

				Datum	31.01.2022	TR 110/22 kV BRNO-HUSOVICE	JEDNOPÓLOVÉ SCHÉMA	=AJA28	&EFA BA01
				Vyprac.	KLEIN J.	TR 110/22 kV BRNO-SEVER (KLUSÁČKOVA)		STATUS: DPS	
				Schvál.	KLEIN K.	POLE VÝVODU - VN219 BRNO-SEVER			List: 5
Ind.revize	Popis revize	Datum	Jméno	Norma		EG.D, a.s.	PŘEHLEDOVÉ SCHÉMA	ČÍSLO VÝKRESU: HUV=AJA28&EFA/BA01	Celkem: 67

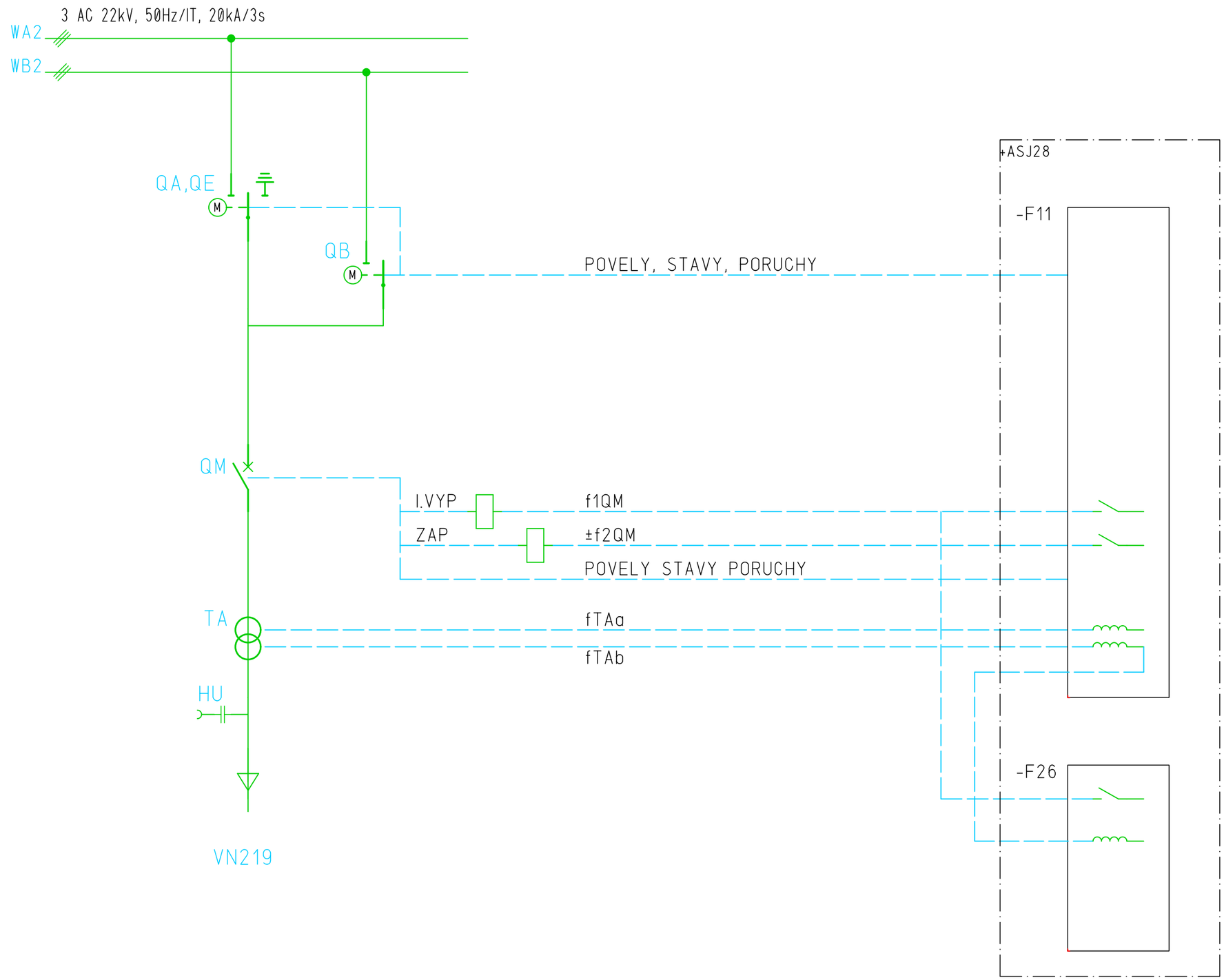

Č.výkr.zhot.: 18-70-001
Č.zak.zhot.: 1020002130
Č.stavby:

Union Grid

EVU modul 4.90

15.12.2021
HUV_R110_R22_DPS_20210831
=AJA28&EFA
BC01
CE1
KAREL.KL

				Datum	31.01.2022	TR 110/22 kV BRNO-HUSOVICE		BLOKOVÉ SCHÉMA	=AJA28	&EFA	BC01
				Vyprac.	KLEIN J.	TR 110/22 kV BRNO-SEVER (KLUSÁČKOVA)			STATUS: DPS		
				Schvál.	KLEIN K.	POLE VÝVODU - VN219 BRNO-SEVER					List: 6
Ind.revize	Popis revize	Datum	Jméno	Norma		EG.D, a.s.		PŘEHLEDOVÉ SCHÉMA	ČÍSLO VÝKRESU: HUV=AJA28&EFA/BC01		Celkem: 67

NAPÁJECÍ OBVOD DC

NAPÁJENÍ OCHRANY F11	NAPÁJENÍ OCHRANY F26	NAPĚTÍ PRO OVLÁDÁNÍ VYPÍNAČE	NAPĚTÍ PRO STAVOVOU A PORUCH. SIGNALIZACI	SIGN.(ZPĚTNÉHO NAPĚTÍ)

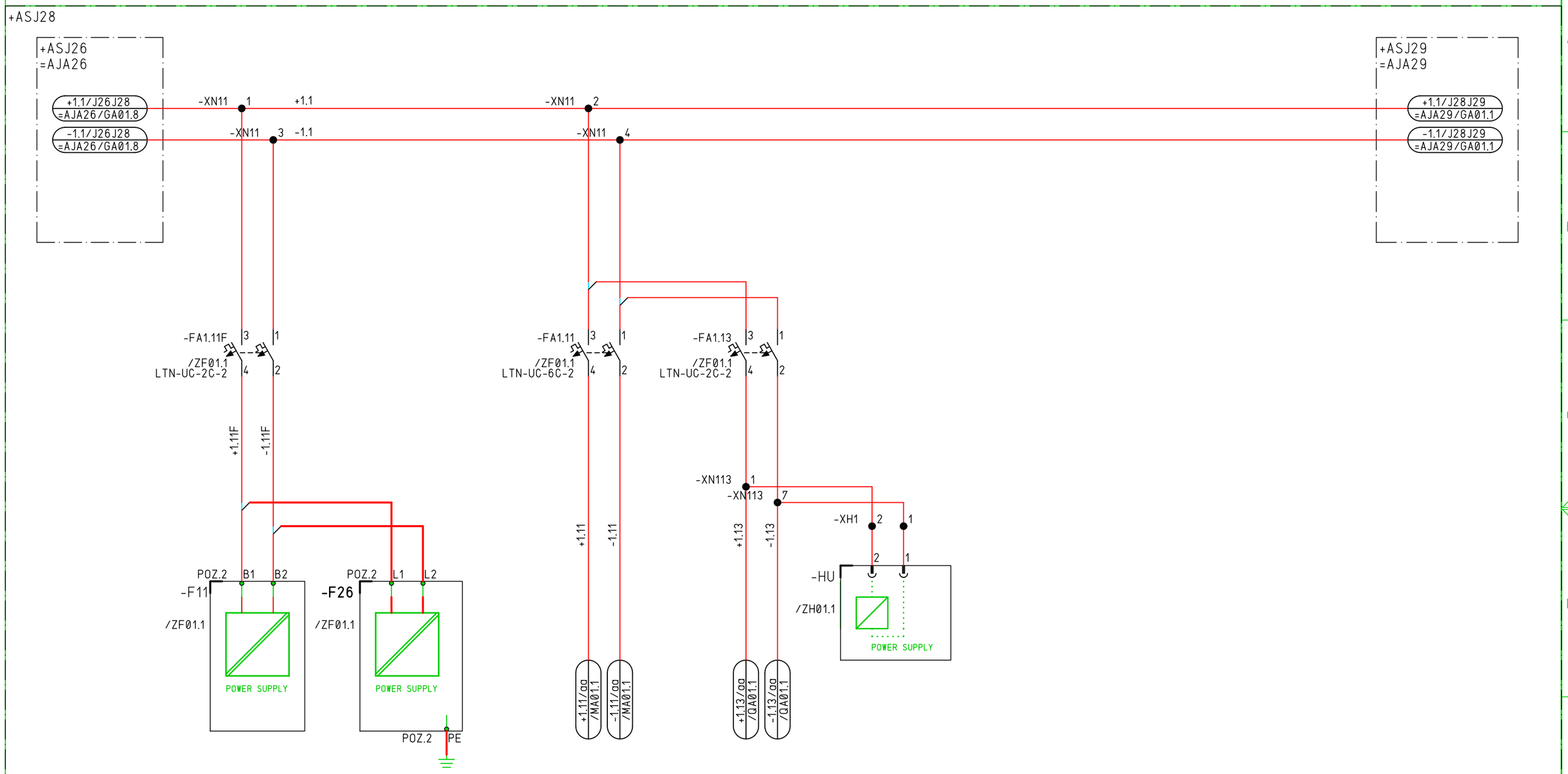

STÁVAJÍCÍ ZAPOJENÍ

ÚPRAVA ZAPOJENÍ (NOVÉ)

Č.výkr.zhot.: 18-70-001
Č.zak.zhot.: 1020002130
Č.stavby:

EVU modul 4.90

HUV_R110_R22_DPS_20210831
=AJA28&EFS
GA01
CE1

15.12.2021

Union Grid

				Datum	31.01.2022	TR 110/22 kV BRNO-HUSOVICE	NAPÁJENÍ DC	=AJA28	+ASJ28	&EFS	GA01
				Vypracc.	KLEIN J.	TR 110/22 kV BRNO-SEVER (KLUSÁČKOVA)		STATUS: DPS			
				Schvál.	KLEIN K.	POLE VÝVODU - VN219 BRNO-SEVER					List: 7
Ind.revize	Popis revize	Datum	Jméno	Norma		EG.D, a.s.	OBVODOVÉ SCHÉMA	ČÍSLO VÝKRESU: HUV=AJA28+ASJ28&EFS/GA01			Celkem: 67

POHON VYPÍNAČE -QM

NAPÁJENÍ POHONU VYPÍNAČE	ZTRÁTA NAPĚTÍ POHON VYPÍNAČE	NAPĚTÍ PRO ODPOJOVAČE OVLÁDÁNÍ A POHON

H8331L

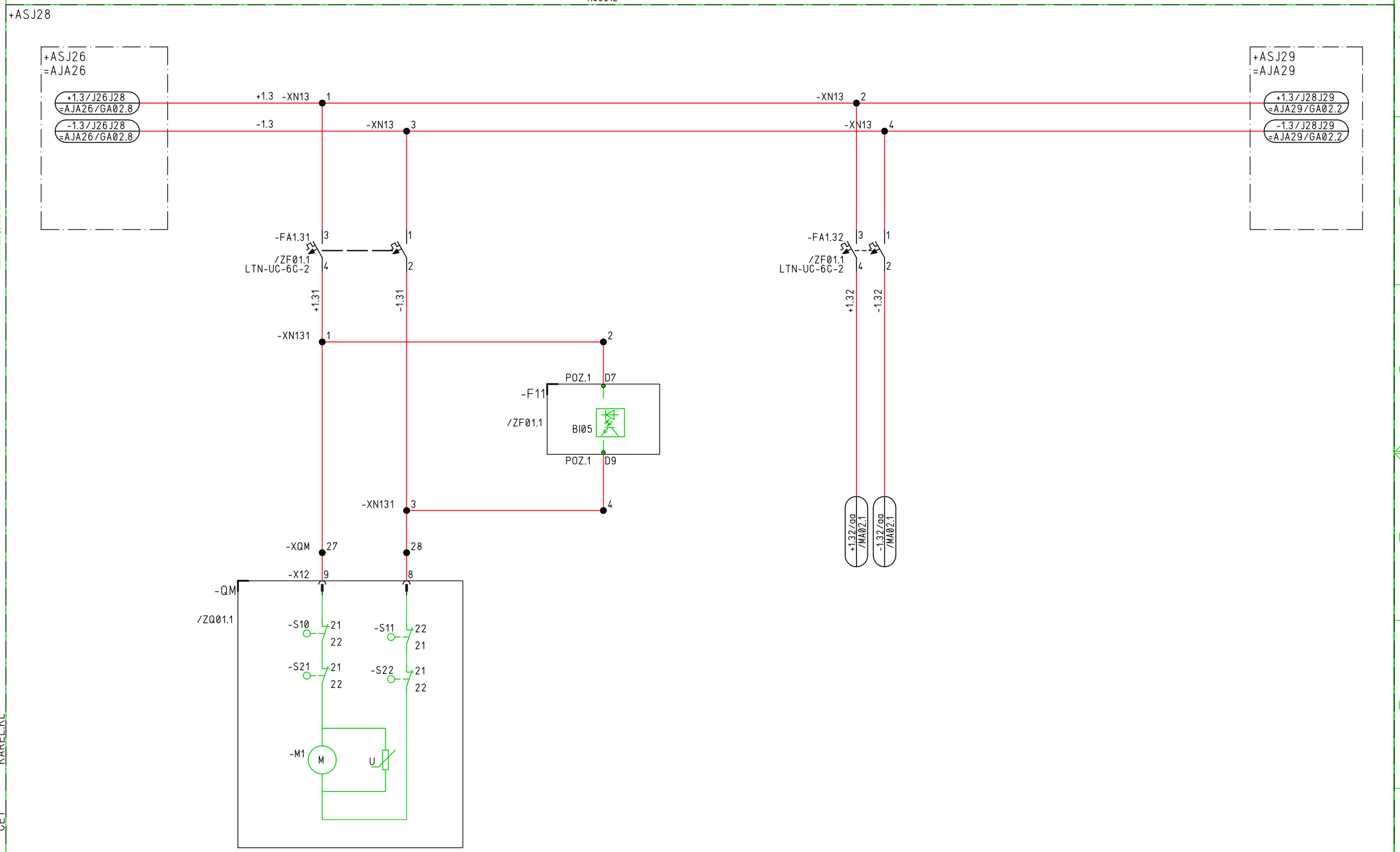

EVU modul 4.90

Union Grid

Č.výkr.zhot.: 18-70-001
Č.zak.zhot.: 1020002130
Č.stavby:

HUV_R110_R22_DPS_20210831
=AJA28&EFS
GA02
CE1

KAREL.KL

15.12.2021

				Datum	31.01.2022	TR 110/22 kV BRNO-HUSOVICE	NAPÁJENÍ POHONU DC	=AJA28 +ASJ28 &EFS GA02
				Vyprac.	KLEIN J.	TR 110/22 kV BRNO-SEVER (KLUSÁČKOVA)		STATUS: DPS
				Schvál.	KLEIN K.	POLE VÝVODU - VN219 BRNO-SEVER		
Ind.revize	Popis revize	Datum	Jméno	Norma		EG.D, a.s.	OBVODOVÉ SCHÉMA	ČÍSLO VÝKRESU: HUV=AJA28+ASJ28&EFS/GA02 List: 8 Celkem: 67

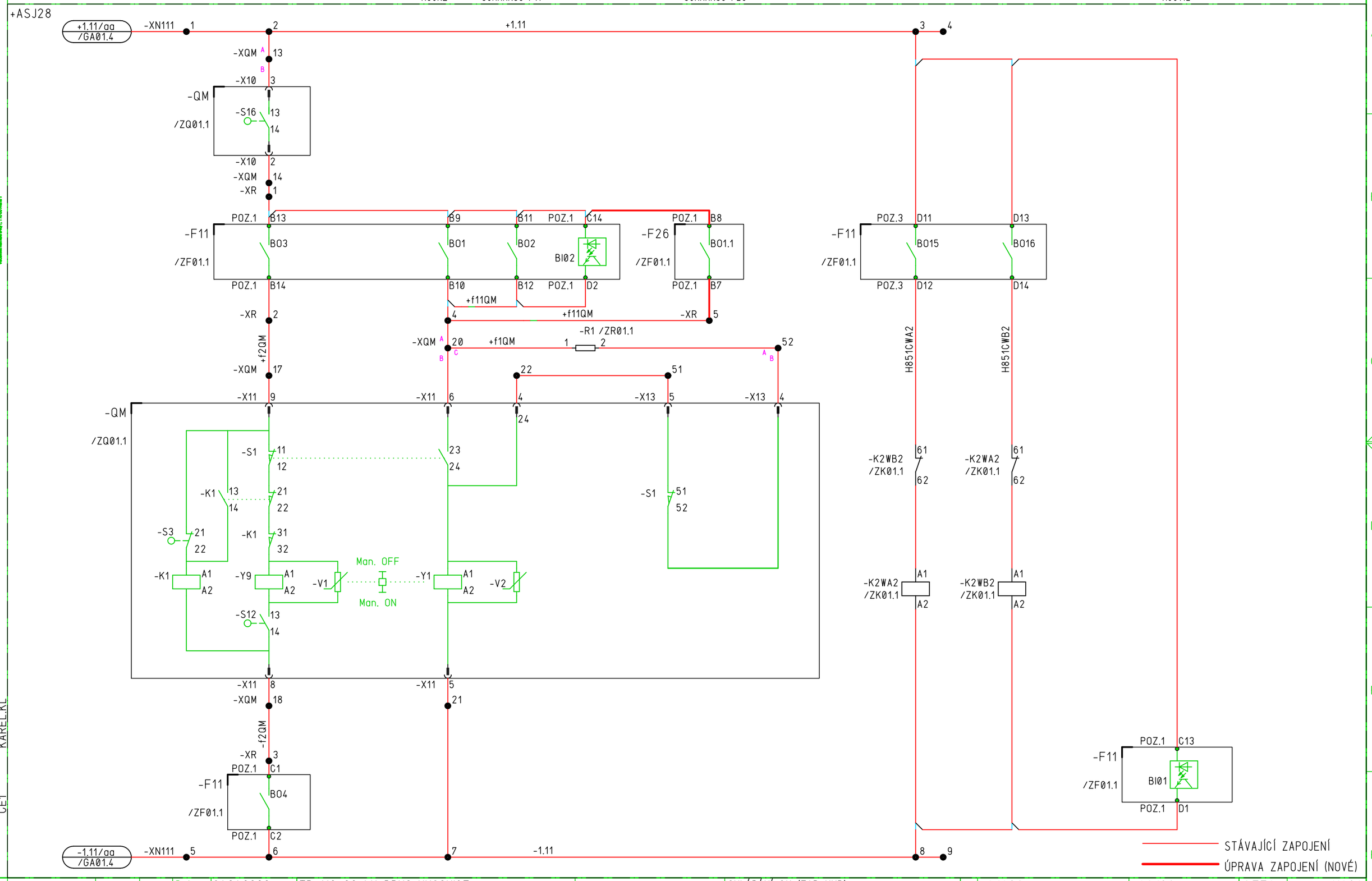

Č.výkr.zhot.: 18-70-001
Č.zak.zhot.:
Č.stavby: 1020002130

Union Grid

EVU modul 4.90

HUV_R110_R22_DPS_20210831
=AJA28&EFS
MA01
CE1

KAREL.KL

15.12.2021

				Datum	31.01.2022	TR 110/22 kV BRNO-HUSOVICE	eg·d	OVLÁDÁNÍ QM (ZAP/VYP)	=AJA28	+ASJ28	&EFS MA01
				Vyprac.	KLEIN J.	TR 110/22 kV BRNO-SEVER (KLUSÁČKOVA)			STATUS: DPS		
				Schvál.	KLEIN K.	POLE VÝVODU - VN219 BRNO-SEVER					List: 9
Ind.revize	Popis revize	Datum	Jméno	Norma		EG.D, a.s.		OBVODOVÉ SCHÉMA	ČÍSLO VÝKRESU: HUV=AJA28+ASJ28&EFS/MA01		Celkem: 67

OVLÁDÁNÍ ODPOJOVAČE			HLÍDÁNÍ ZTRÁTY
VYPNUTÍ/ZAPNUTÍ	VYPNUTÍ/ZAPNUTÍ	BRZDA POHONŮ	NAPĚTÍ ±1.32
ODPOJOVAČ	ODPOJOVAČ	ODPOJOVAČŮ	H8332L

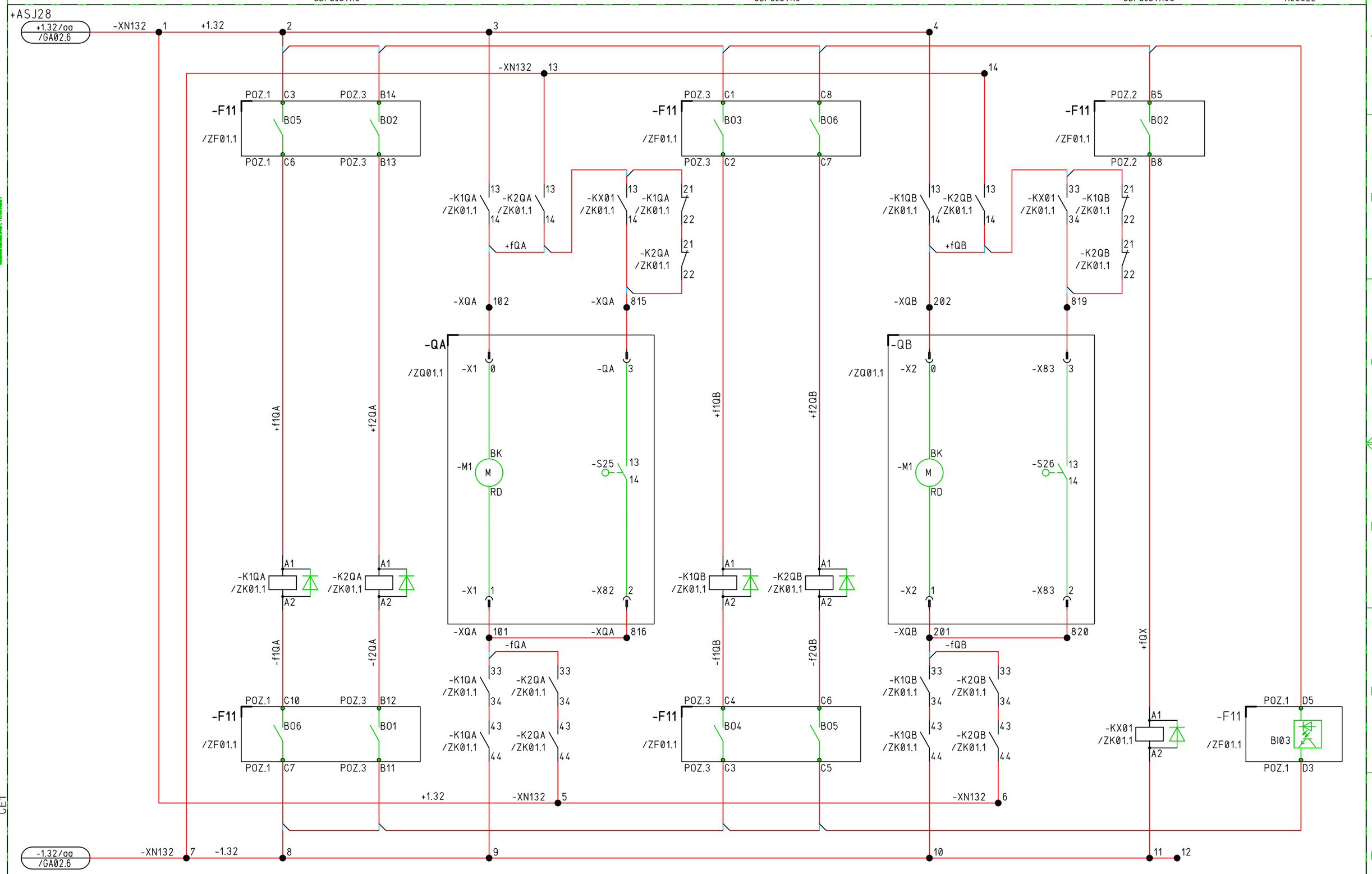

Č.výkr.zhot.: 18-70-001
Č.zak.zhot.: 1020002130
Č.stavby:

Union Grid

EVU modul 4.90

HUV_R110_R22_DPS_20210831
=AJA28&EFS
MA02
CE1

15.12.2021

				Datum	31.01.2022	TR 110/22 kV BRNO-HUSOVICE	OVLÁDÁNÍ QA, QB
				Vyprac.	KLEIN J.	TR 110/22 kV BRNO-SEVER (KLUSÁČKOVA)	
				Schvál.	KLEIN K.	POLE VÝVODU - VN219 BRNO-SEVER	
Ind.revize	Popis revize	Datum	Jméno	Norma		EG.D, a.s.	OBVODOVÉ SCHÉMA

=AJA28	+ASJ28	&EFS	MA02
STATUS: DPS			
ČÍSLO VÝKRESU: HUV=AJA28+ASJ28&EFS/MA02		List:	10
		Celkem:	67

LOGICKÁ OCHRANA PŘÍPOJNIC

VYPNUTÍ LOR

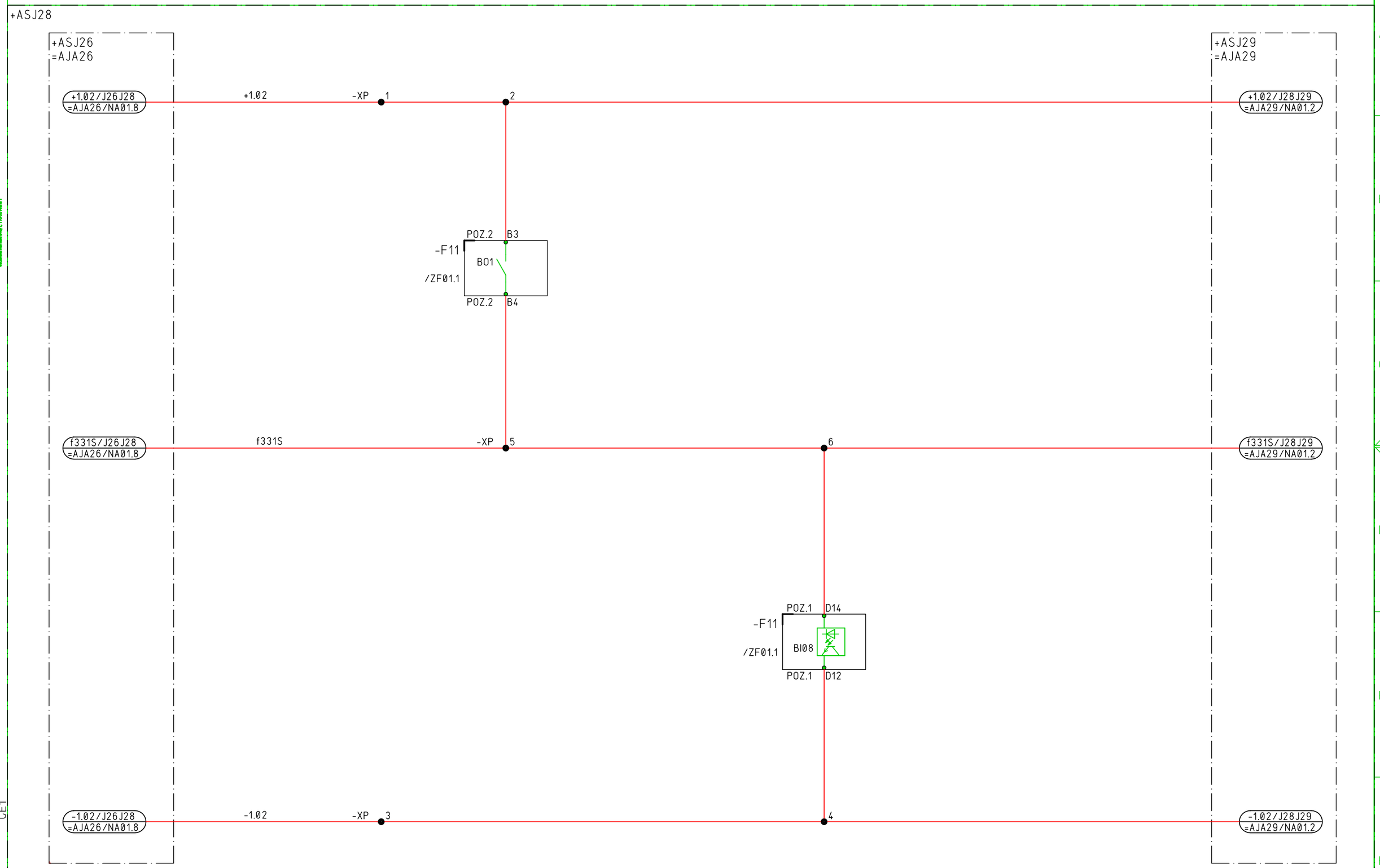

Č.výkr.zhot.: 18-70-001
Č.zak.zhot.: 1020002130
Č.stavby:

Union Grid

EVU modul 4.90

HUV_R110_R22_DPS_20210831
=AJA28&EFS
NA01
CE1

15.12.2021

				Datum	31.01.2022	TR 110/22 kV BRNO-HUSOVICE		LOR	=AJA28	+ASJ28	&EFS	NA01		
				Vypracc.	KLEIN J.	TR 110/22 kV BRNO-SEVER (KLUSÁČKOVA)			STATUS: DPS					
				Schvál.	KLEIN K.	POLE VÝVODU - VN219 BRNO-SEVER							List:	11
Ind.revize	Popis revize	Datum	Jméno	Norma		EG.D, a.s.		OBVODOVÉ SCHÉMA	ČÍSLO VÝKRESU: HUV=AJA28+ASJ28&EFS/NA01				Celkem:	67

POKLES TLAKU (ÚNIK) SF6

MODUL PŘÍPOJNICE WA	MODUL PŘÍPOJNICE WB	MODUL VYPÍNAČE QM

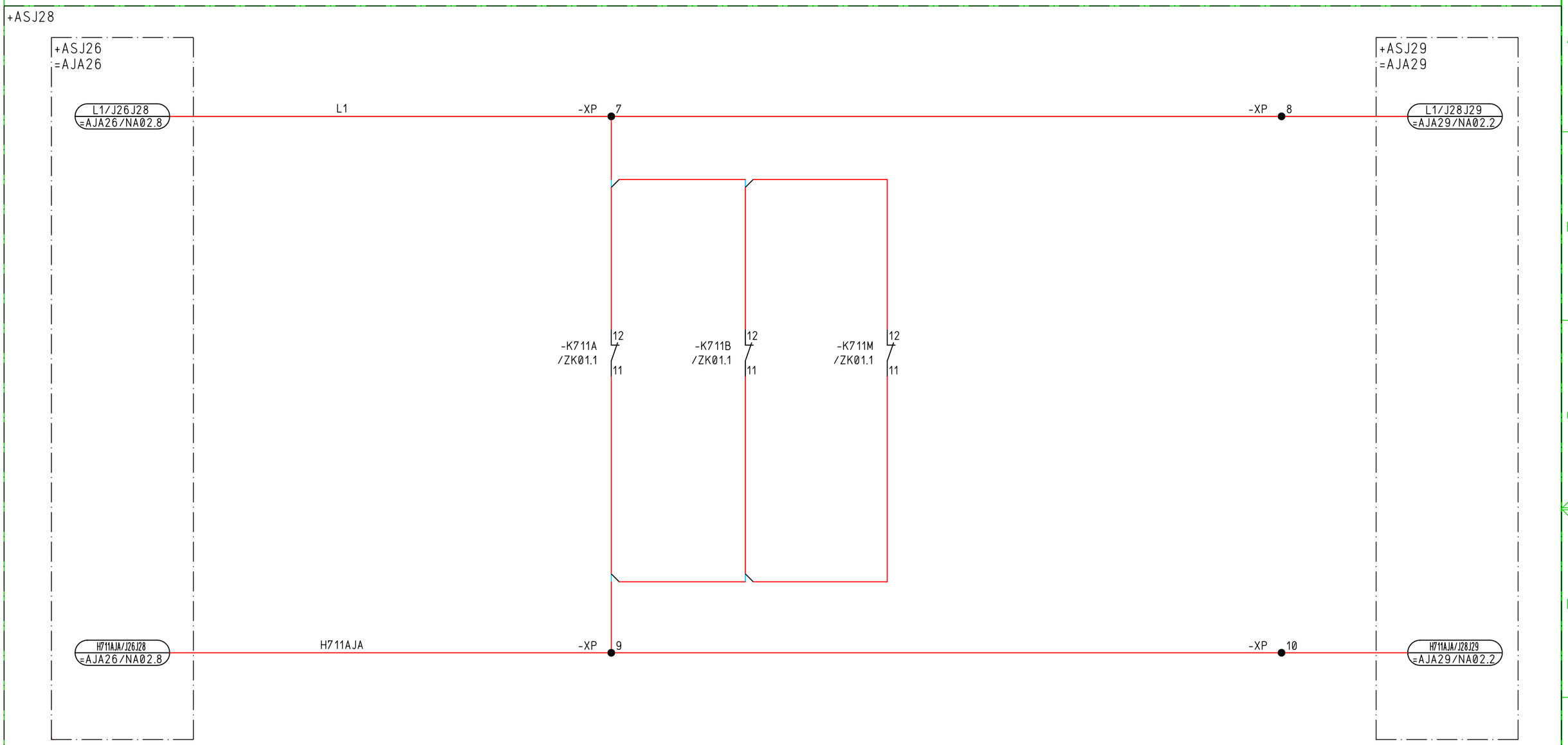

Č.výkr.zhot.:
Č.zak.zhot.: 18-70-001
Č.stavby: 1020002130

Union Grid

EVU modul 4.90

15.12.2021 HUV_R110_R22_DPS_20210831
=AJA28&EFS
NA02
CE1

				Datum	31.01.2022	TR 110/22 kV BRNO-HUSOVICE		OVLÁDÁNÍ ODSÁVÁNÍ SF6	=AJA28	+ASJ28	&EFS NA02
				Vyprac.	KLEIN J.	TR 110/22 kV BRNO-SEVER (KLUSÁČKOVA)			STATUS: DPS		
				Schvál.	KLEIN K.	POLE VÝVODU - VN219 BRNO-SEVER					List: 12
Ind.revize	Popis revize	Datum	Jméno	Norma		EG.D, a.s.		OBVODOVÉ SCHÉMA	ČÍSLO VÝKRESU: HUV=AJA28+ASJ28&EFS/NA02		Celkem: 67

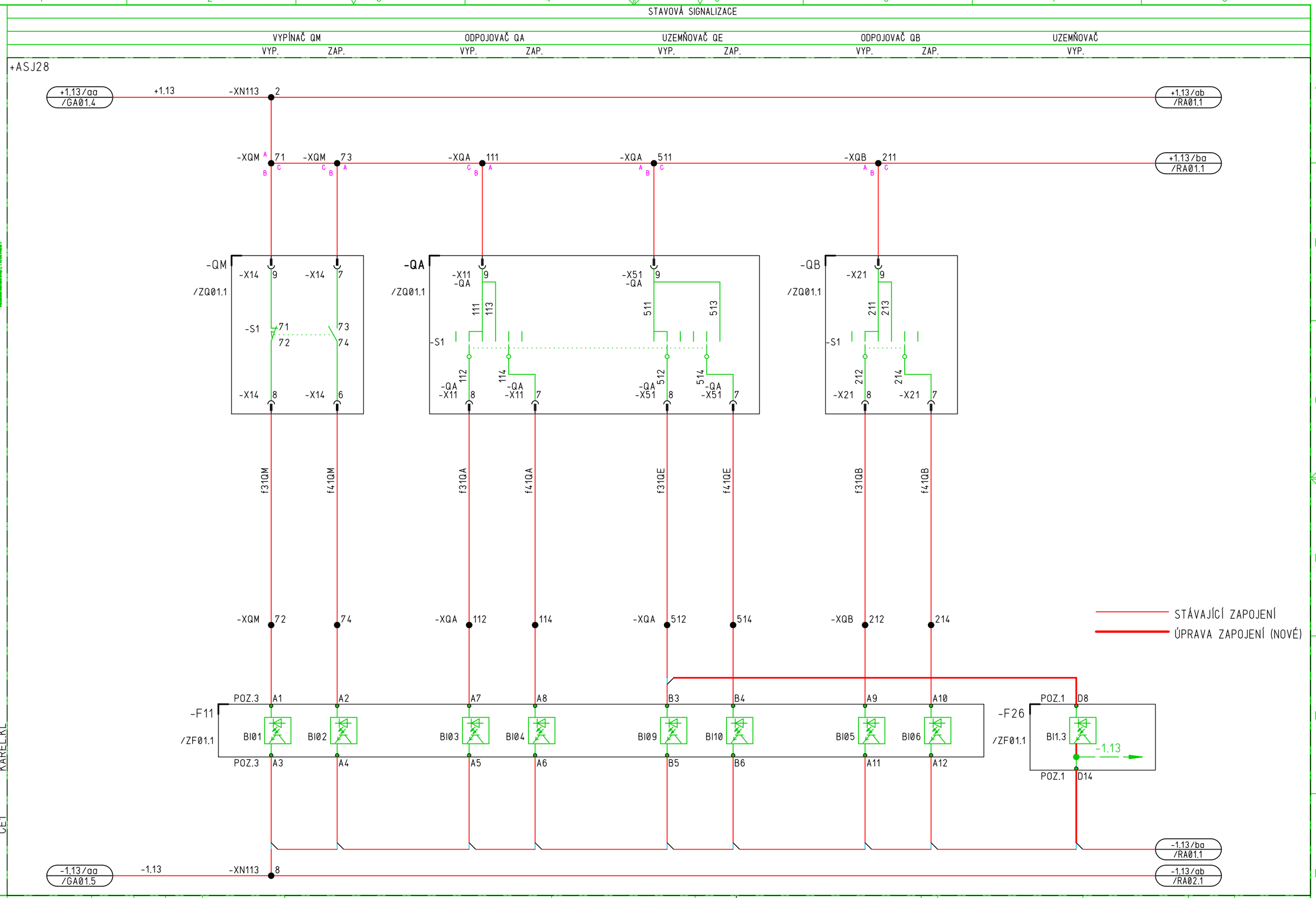

Č.výkr.zhot: 18-70-001
Č.zak.zhot.: 1020002130
Č.stavby:

Union Grid

EVU modul 4.90

HUV_R110_R22_DPS_20210831
=AJA28&EFS
QA01
CE1

KAREL.KL

15.12.2021

				Datum	31.01.2022	TR 110/22 kV BRNO-HUSOVICE	STAVOVÁ SIGNALIZACE	=AJA28	+ASJ28	&EFS	QA01
				Vyprac.	KLEIN J.	TR 110/22 kV BRNO-SEVER (KLUSÁČKOVA)		STATUS: DPS			
				Schvál.	KLEIN K.	POLE VÝVODU - VN219 BRNO-SEVER					
Ind.revize	Popis revize	Datum	Jméno	Norma		EG.D, a.s.	OBVODOVÉ SCHÉMA	ČÍSLO VÝKRESU: HUV=AJA28+ASJ28&EFS/QA01		List: 13	Celkem: 67

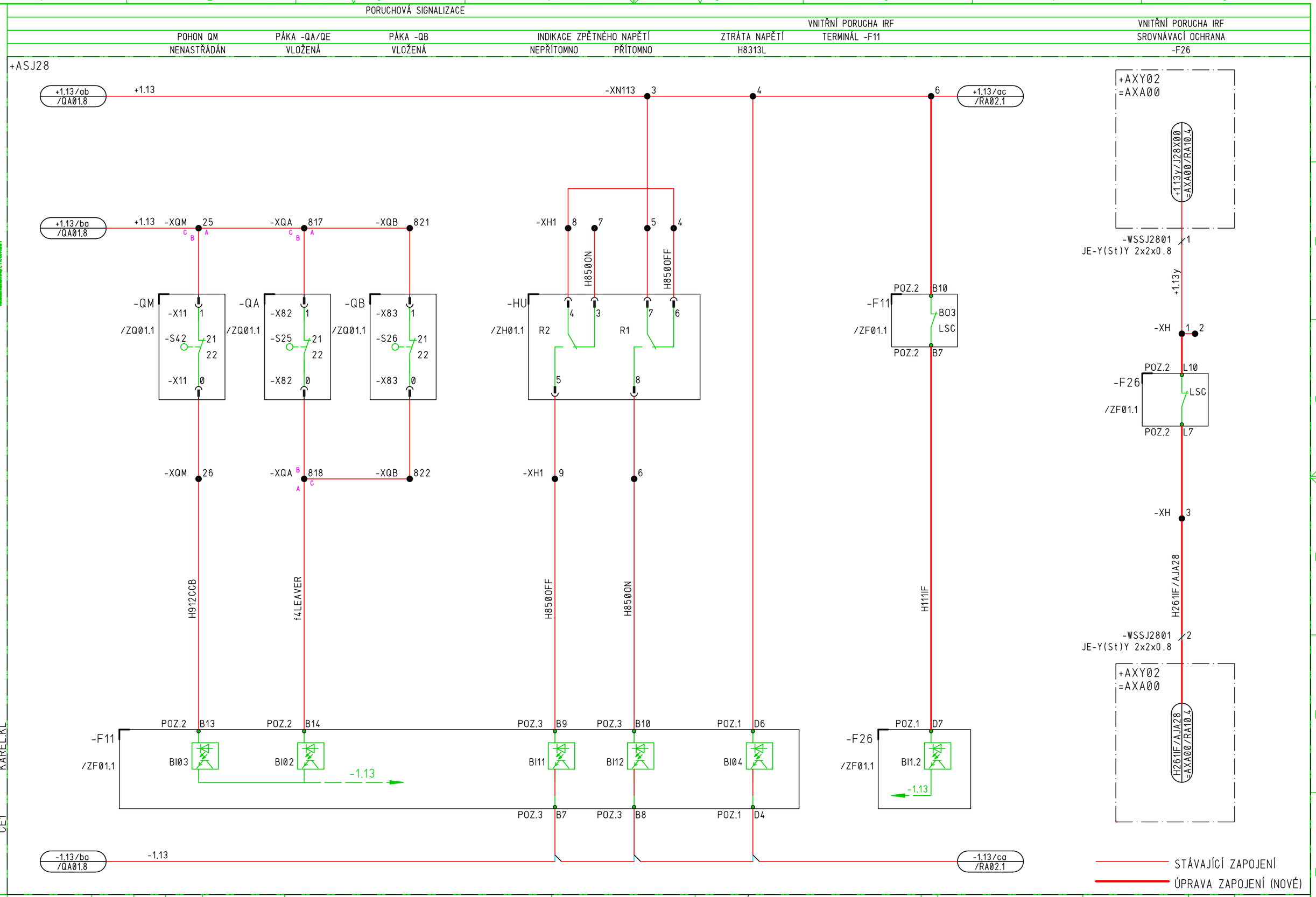

Č.výkr.zhot.: 18-70-001
Č.zak.zhot.: 1020002130
Č.stavby:

EVU modul 4.90

HUV_R110_R22_DPS_20210831
=AJA28&EFS
RA01
CE1

KAREL.KL

15.12.2021

				Datum	31.01.2022	TR 110/22 kV BRNO-HUSOVICE		PORUCHOVÁ SIGNALIZACE	=AJA28	+ASJ28	&EFS	RA01
				Vyprac.	KLEIN J.	TR 110/22 kV BRNO-SEVER (KLUSÁČKOVA)			STATUS: DPS			
				Schvál.	KLEIN K.	POLE VÝVODU - VN219 BRNO-SEVER						
Ind.revize	Popis revize	Datum	Jméno	Norma		EG.D, a.s.		OBVODOVÉ SCHÉMA	ČÍSLO VÝKRESU: HUV=AJA28+ASJ28&EFS/RA01		List:	14
											Celkem:	67

PORUCHOVÁ SIGNALIZACE	ZTRÁTA TLAKU SF6	
MODUL POKLES SF6 / PŘÍPOJNICE WA	MODUL PŘÍPOJNICE WB	MODUL VYPÍNAČE QM

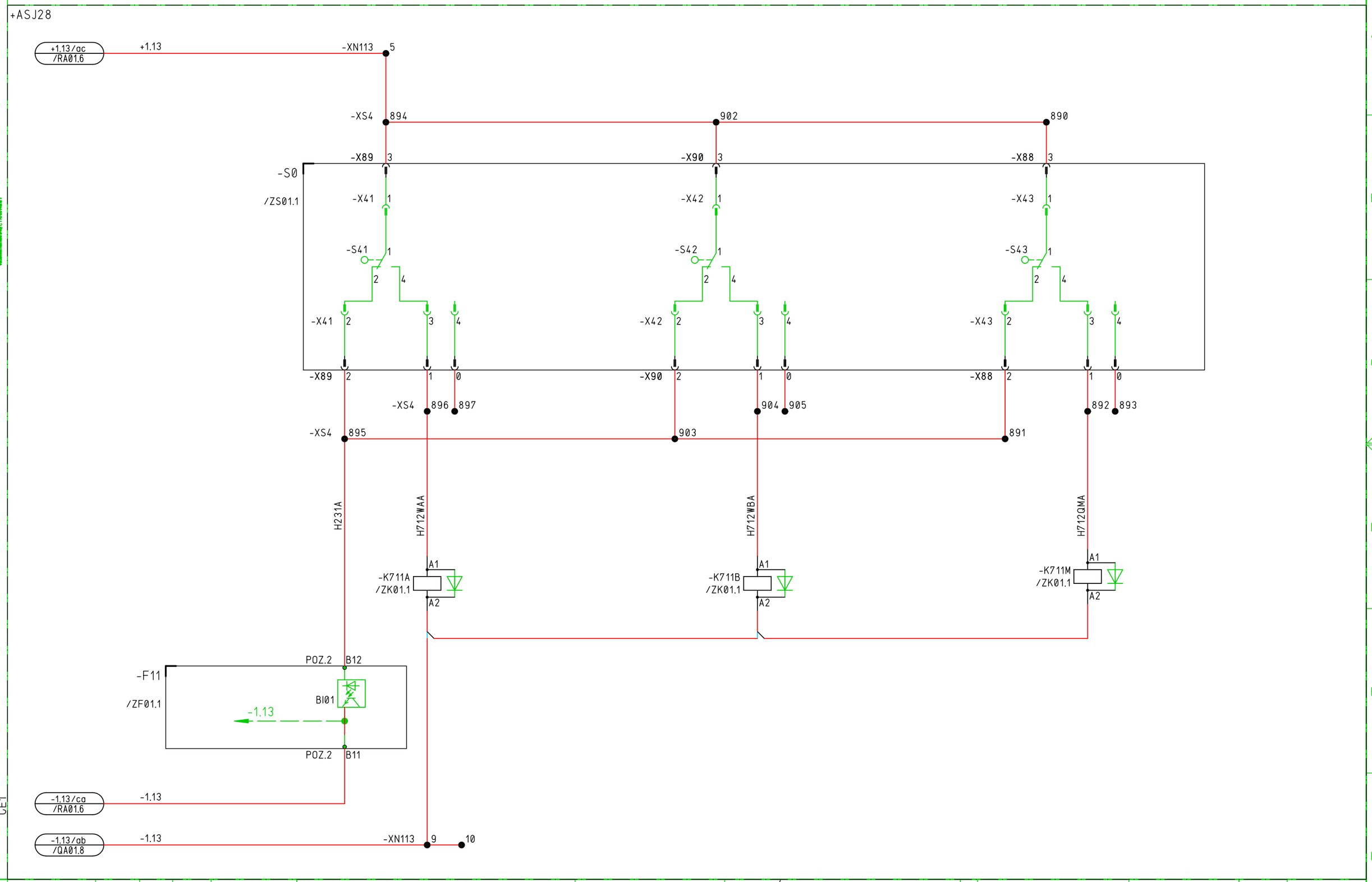

Č.výkr.zhot.: 18-70-001
Č.zak.zhot.: 1020002130
Č.stavby:

Union Grid

EVU modul 4.90

HUV_R110_R22_DPS_20210831
=AJA28&EFS
RA02
CE1

15.12.2021

				Datum	31.01.2022	TR 110/22 kV BRNO-HUSOVICE	PORUCHOVÁ SIGNALIZACE	=AJA28	+ASJ28	&EFS	RA02
				Vyprac.	KLEIN J.	TR 110/22 kV BRNO-SEVER (KLUSÁČKOVA)		STATUS: DPS			
				Schvál.	KLEIN K.	POLE VÝVODU - VN219 BRNO-SEVER					
Ind.revize	Popis revize	Datum	Jméno	Norma		EG.D, a.s.	OBVODOVÉ SCHÉMA	ČÍSLO VÝKRESU: HUV=AJA28+ASJ28&EFS/RA02		List: 15	Celkem: 67

PTP

JÁDRO A	200/400//1/1A	JÁDRO B
1A, 0.5, 5VA		1A, 5P20, 5VA

+ASJ28

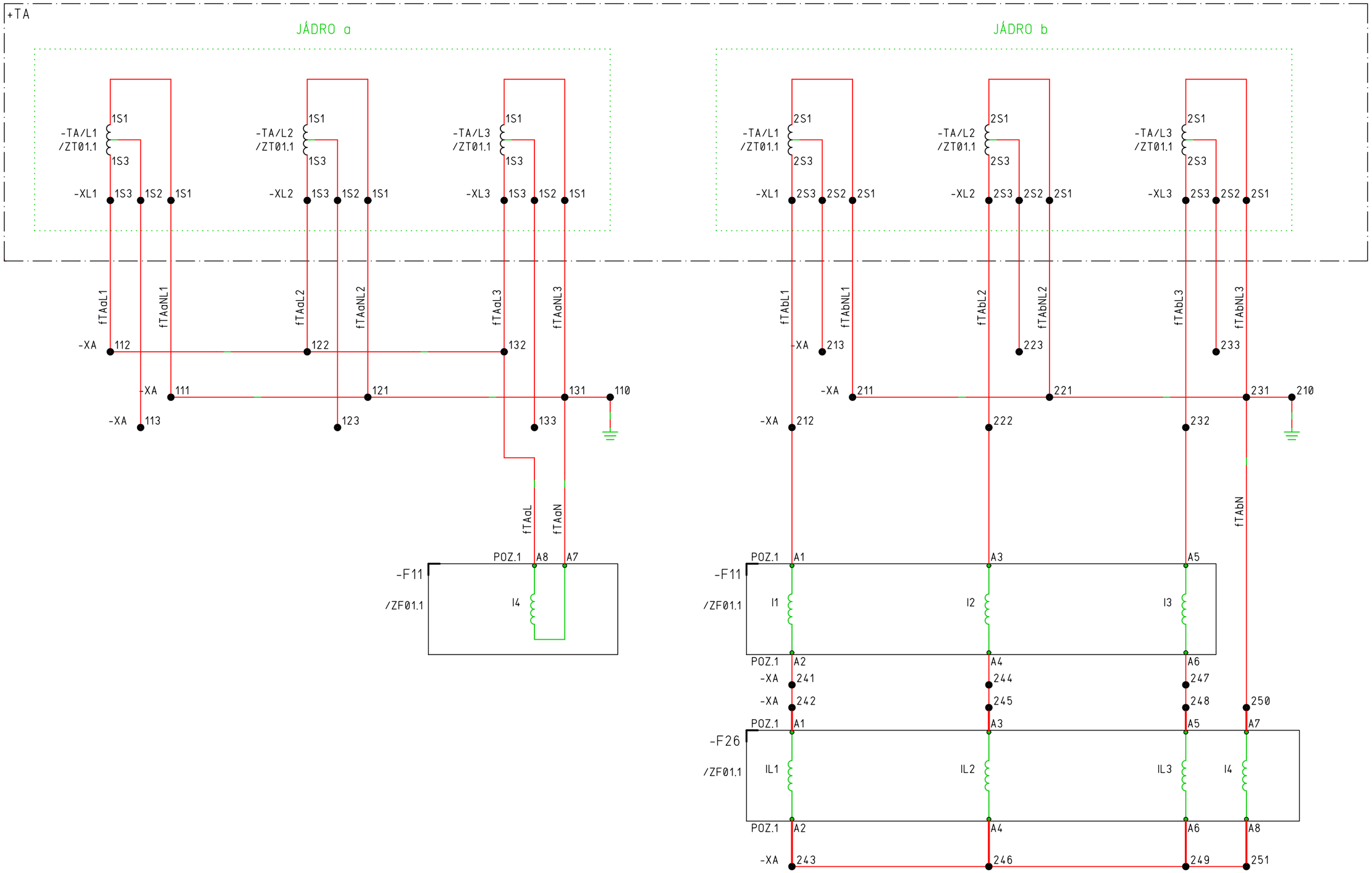

Č.výkr.zhot.: 18-70-001
Č.zak.zhot.: 1020002130
Č.stavby:

Union Grid

EVU modul 4.90

HUV_R110_R22_DPS_20210831
=AJA28&EFS
SA01
CE1

KAREL.KL

15.12.2021

				Datum	31.01.2022	TR 110/22 kV BRNO-HUSOVICE	PTP	=AJA28	+ASJ28	&EFS	SA01	
				Vyprac.	KLEIN J.	TR 110/22 kV BRNO-SEVER (KLUSÁČKOVA)		STATUS: DPS				
				Schvál.	KLEIN K.	POLE VÝVODU - VN219 BRNO-SEVER					List:	16
Ind.revize	Popis revize	Datum	Jméno	Norma		EG.D, a.s.	OBVODOVÉ SCHÉMA	ČÍSLO VÝKRESU: HUV=AJA28+ASJ28&EFS/SA01			Celkem:	67

OBVOD TRANSFORMÁTORU NAPĚTÍ

PRŮBĚŽNÉ OBVODY PTN

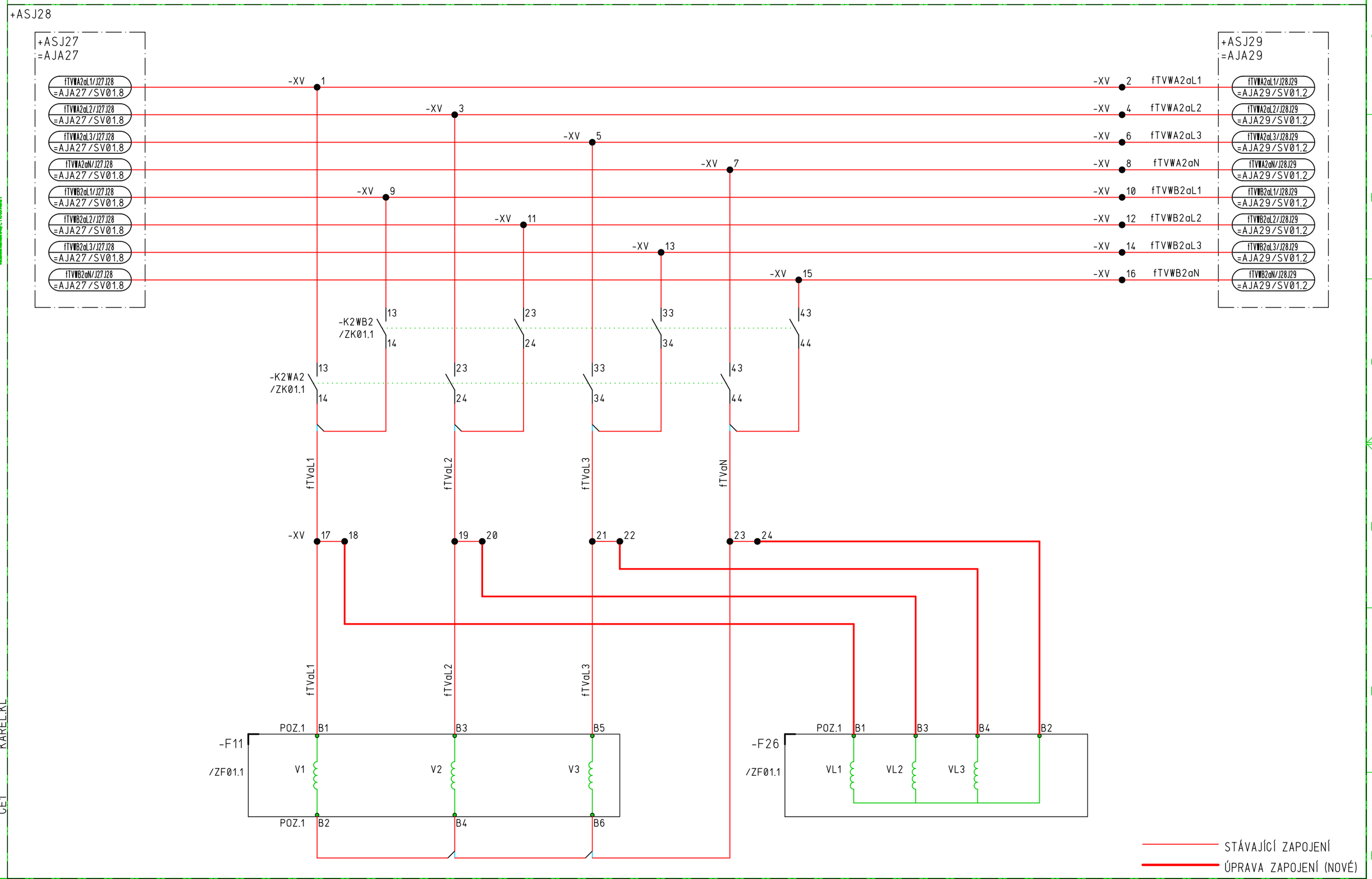

Č.výkr.zhot.: 18-70-001
Č.zak.zhot.:
Č.stavby: 1020002130

Union Grid

EVU modul 4.90

HUV_R110_R22_DPS_20210831
=AJA28&EFS
SV01
CE1

KAREL.KL

15.12.2021

				Datum	31.01.2022	TR 110/22 kV BRNO-HUSOVICE	PTN	=AJA28	+ASJ28	&EFS	SV01	
				Vyprac.	KLEIN J.	TR 110/22 kV BRNO-SEVER (KLUSÁČKOVA)		STATUS:	DPS			
				Schvál.	KLEIN K.	POLE VÝVODU - VN219 BRNO-SEVER					List:	17
Ind.revize	Popis revize	Datum	Jméno	Norma		EG.D, a.s.	OBVODOVÉ SCHÉMA	ČÍSLO VÝKRESU:	HUV=AJA28+ASJ28&EFS/SV01		Celkem:	67

KOMUNIKACE
SYSTÉMOVÉ ROZHRANÍ OCHRANY
F11

KOMUNIKACE
SYSTÉMOVÉ ROZHRANÍ OCHRANY
F26

+ASJ28

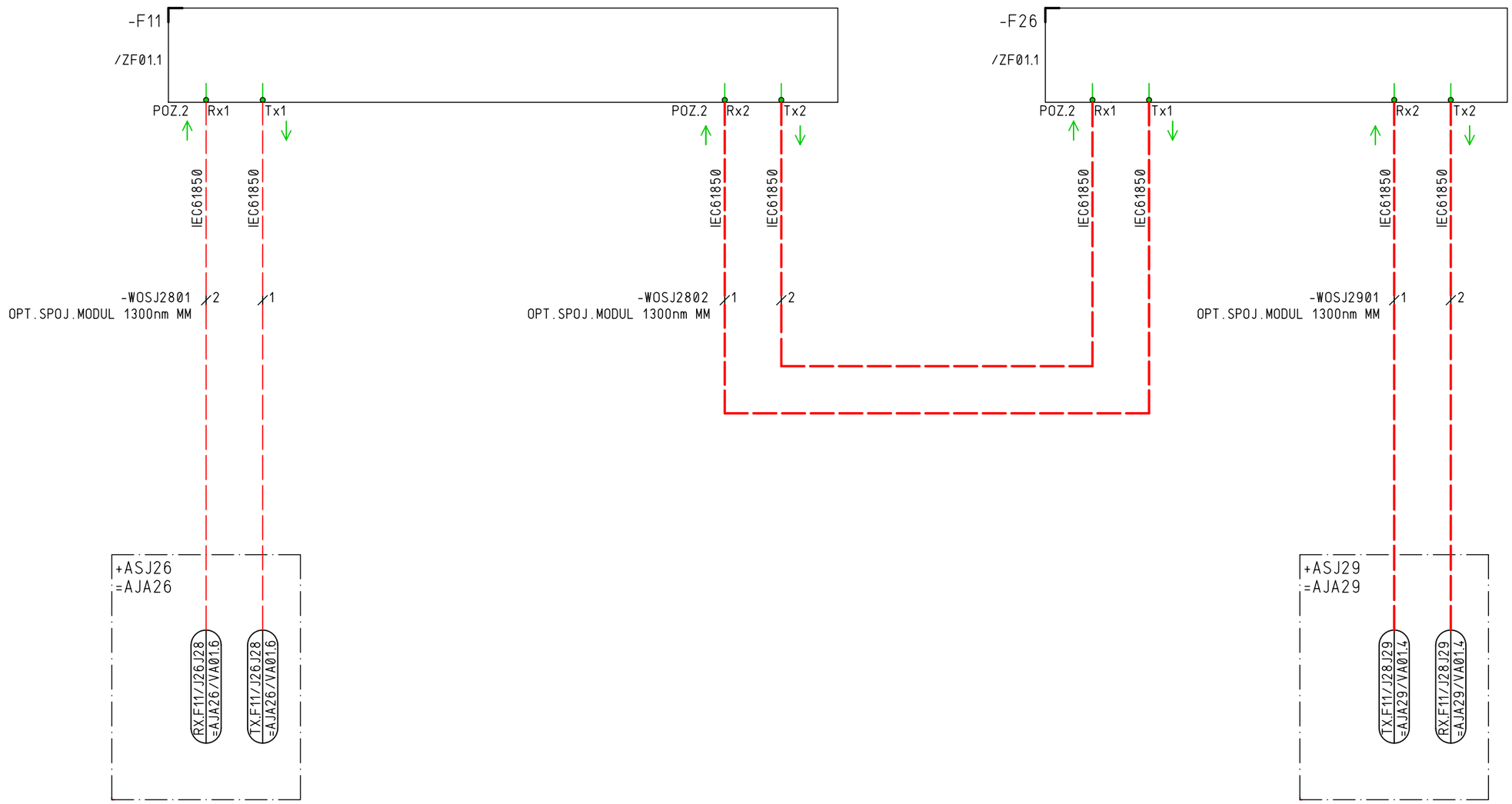

STÁVAJÍCÍ ZAPOJENÍ
ÚPRAVA ZAPOJENÍ (NOVÉ)

Č.výkr.zhot.: 18-70-001
Č.zak.zhot.: 1020002130
Č.stavby:

EVU modul 4.90

HUV_R110_R22_DPS_20210831
=AJA28&EFS
VA01
CE1

KAREL.KL

15.12.2021

				Datum	31.01.2022	TR 110/22 kV BRNO-HUSOVICE	KOMUNIKACE	=AJA28	+ASJ28	&EFS	VA01
				Vyprac.	KLEIN J.	TR 110/22 kV BRNO-SEVER (KLUSÁČKOVA)		STATUS: DPS			
				Schvál.	KLEIN K.	POLE VÝVODU - VN219 BRNO-SEVER					List: 18
Ind.revize	Popis revize	Datum	Jméno	Norma		EG.D, a.s.	OBVODOVÉ SCHÉMA	ČÍSLO VÝKRESU: HUV=AJA28+ASJ28&EFS/VA01			Celkem: 67

KOMUNIKACE OCHRAN

KOMUNIKACE

ROZHRANÍ OCHRAN

SROVNÁVACÍ OCHRANY VEDENÍ

+ASJ28

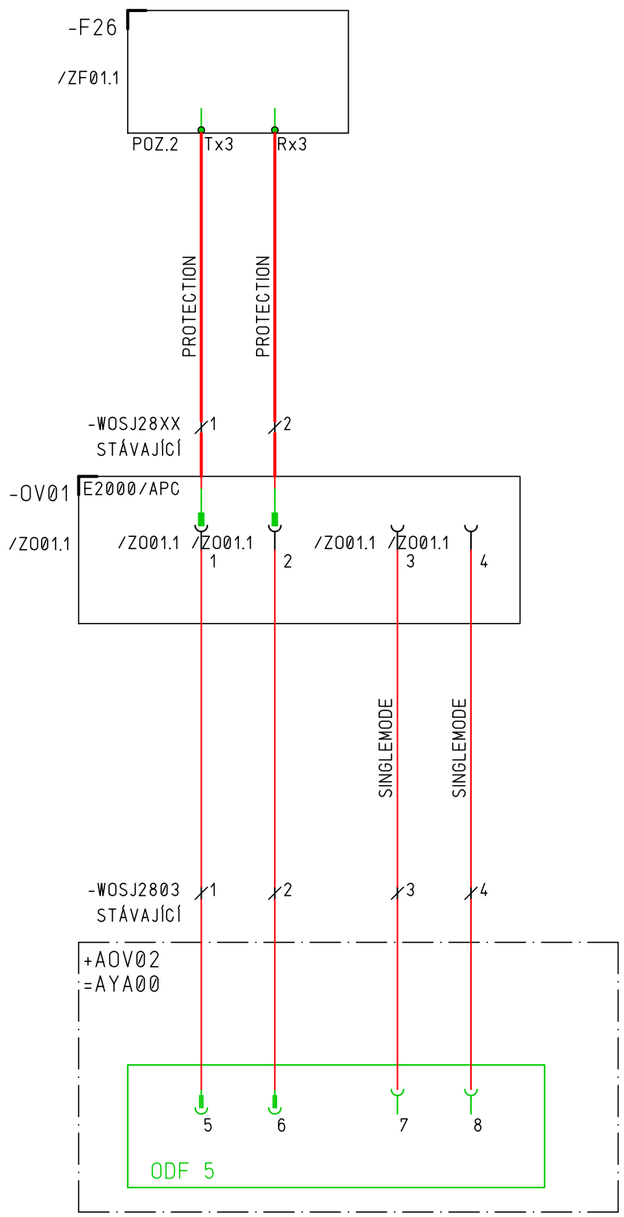

STÁVAJÍCÍ ZAPOJENÍ

ÚPRAVA ZAPOJENÍ (NOVÉ)

Č.výkr.zhot.: 18-70-001
Č.zak.zhot.: 1020002130
Č.stavby:

EVU modul 4.90

15.12.2021 HUV_R110_R22_DPS_20210831 =AJA28&EFS VA02 CE1

				Datum	31.01.2022	TR 110/22 kV BRNO-HUSOVICE		KOMUNIKACE	=AJA28	+ASJ28	&EFS	VA02
				Vyprac.	KLEIN J.	TR 110/22 kV BRNO-SEVER (KLUSÁČKOVA)			STATUS: DPS			
				Schvál.	KLEIN K.	POLE VÝVODU - VN219 BRNO-SEVER						List: 19
Ind.revize	Popis revize	Datum	Jméno	Norma		EG.D, a.s.		OBVODOVÉ SCHÉMA	ČÍSLO VÝKRESU: HUV=AJA28+ASJ28&EFS/VA02			Celkem: 67

+ASJ28

-XH 4

-XQA 121 122 124 131 132 133 134 141 142 143 144 151 152 153 154 161 162 163 164 171 172 173 174

-XQA 521 522 524 531 532 533 534 541 542 543 544 551 552 553 554 561 562 563 564 571 572 573 574

-XQA 811 812 813 814 815 830 831 832 833

-XQB 212 214 221 222 224 231 232 233 234 241 242 243 244 251 252 253 254 261 262 263 264 271 272 273 274 671 672 673 674 830 831

-XQM 9 10 11 12 15 16 19 29 23 24 30 31 32 33 34

-XQM 41 42 43 44 45 46 53 54 61 62 63 64 81 82 83 84 91 92 93 94 101 102 103 104 111 112 113 114 121 122 123 124

Č.výkr.zhot.:
Č.zak.zhot.: 18-70-001
Č.stavby: 1020002130

Union Grid

EVU modul 4.90

15.12.2021 HUV_R110_R22_DPS_20210831
=AJA28&EFS
XA01
CE1
KAREL.KL

				Datum	31.01.2022	TR 110/22 kV BRNO-HUSOVICE	REZERVNÍ SVORKY	=AJA28	+ASJ28	&EFS	XA01
				Vyprac.	KLEIN J.	TR 110/22 kV BRNO-SEVER (KLUSÁČKOVA)		STATUS: DPS			
				Schvál.	KLEIN K.	POLE VÝVODU - VN219 BRNO-SEVER					
Ind.revize	Popis revize	Datum	Jméno	Norma		EG.D, a.s.	OBVODOVÉ SCHÉMA	ČÍSLO VÝKRESU: HUV=AJA28+ASJ28&EFS/XA01		List: 20	Celkem: 67

+ASJ28
-F11

TYPOVÉ ZAPOJENÍ Siprotec5

OBSAZENÍ POZIC JE DÁNO KONKRÉTNÍ KONFIGURACÍ DLE EON

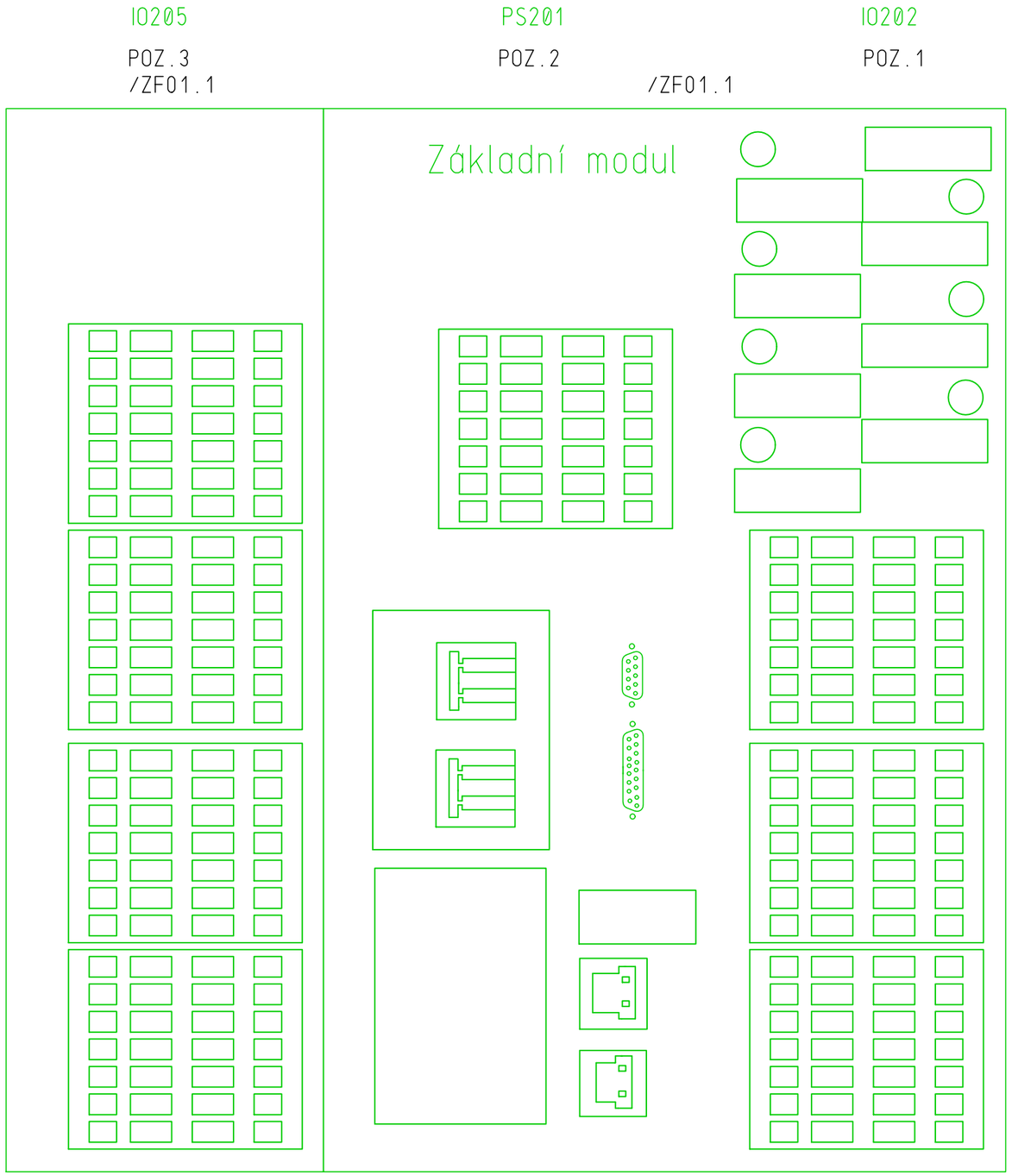

Č.výkr.zhot.: 18-70-001
Č.zak.zhot.: 1020002130
Č.stavby:

Union Grid
Velkoobchodní distribuční společnost, 110 00 Praha 1

EVU modul 4.90

15.12.2021
HUV_R110_R22_DPS_20210831
=AJA28&EFS
Z_F11_01
CE1

				Datum	31.01.2022	TR 110/22 kV BRNO-HUSOVICE	eg·d	VNITŘNÍ ZAPOJENÍ (OSAZENÍ SIPROTEC 5)	=AJA28	+ASJ28	&EFS	Z_F11_01
				Vyprac.	KLEIN J.	TR 110/22 kV BRNO-SEVER (KLUSÁČKOVA)			STATUS: DPS			
				Schvál.	KLEIN K.	POLE VÝVODU - VN219 BRNO-SEVER						List: 21
Ind.revize	Popis revize	Datum	Jméno	Norma		EG.D, a.s.		OBVODOVÉ SCHÉMA	ČÍSLO VÝKRESU: HUV=AJA28+ASJ28&EFS/Z_F11_01			Celkem: 67

+ASJ28

PŘÍSTROJ	KARTA/MODUL	KONEKTOR	UMÍSTĚNÍ	BTM-ODKAZ
-F11		POZ.1	=AJA28	/ZF01.1

FUNKCE	POTENCIÁL	ODKAZ	
MTP, JÁDRO B, L1	fTAbL1	/SA01.5	A1
	fTAbL1	/SA01.5	A2
MTP, JÁDRO B, L2	fTAbL2	/SA01.6	A3
	fTAbL2	/SA01.6	A4
MTP, JÁDRO B, L3	fTAbL3	/SA01.7	A5
	fTAbL3	/SA01.7	A6
MTP, JÁDRO A	fTAaN	/SA01.4	A7
MTP, JÁDRO A	fTAaL	/SA01.4	A8
PTN, JÁDRO A, L1	fTVaL1	/SV01.3	B1
PTN, JÁDRO A, N	fTVaN	/SV01.3	B2
PTN, JÁDRO A, L2	fTVaL2	/SV01.3	B3
PTN, JÁDRO A, N	fTVaN	/SV01.3	B4
PTN, JÁDRO A, L3	fTVaL3	/SV01.4	B5
PTN, JÁDRO A, N	fTVaN	/SV01.4	B6
			B7
			B8
ZTRÁTA NAP. OVLÁDÁNÍ VYPÍNAČE	+1.11	/MA01.7	C13
	-1.11	/MA01.7	D1
	+1.11	/MA01.4	C14
HLÍDÁNÍ VYP.CESTY	+f11QM	/MA01.4	D2
	-1.32	/MA02.8	D3
POHON ODPOJOVAČ	+1.32	/MA02.8	D5
	-1.13	/RA01.5	D4
HLÍDÁNÍ 1.13	+1.13	/RA01.5	D6
ZTRÁTA NAP. POHONU VYPÍNAČE	+1.31	/GA02.4	D7
	-1.31	/GA02.4	D9
		.	D8
		.	D10
		.	D11
		.	D13
	-1.02	/NA01.5	D12
LOR	f331S	/NA01.5	D14

SIPROTEC 5

SCHÉMA ZAPOJENÍ IO202

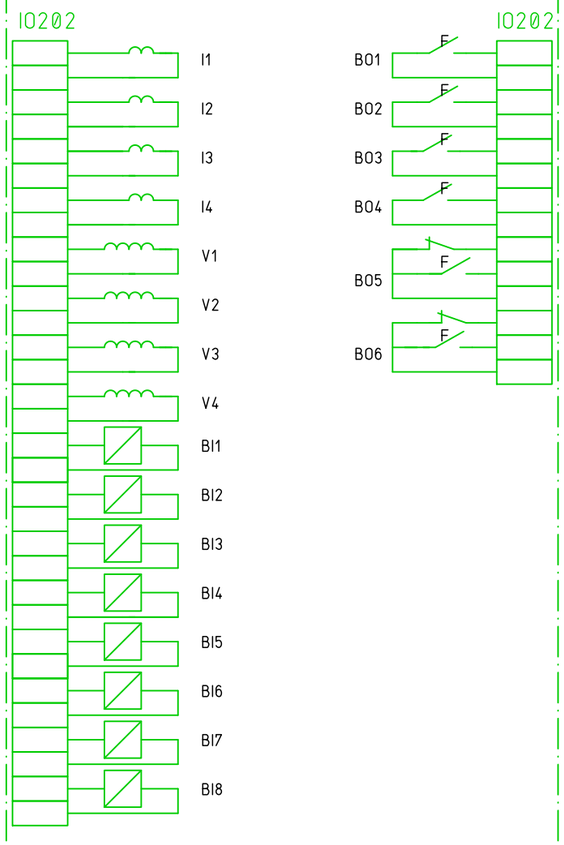

BTM-ODKAZ	PŘÍSTROJ	KARTA/MODUL	KONEKTOR	UMÍSTĚNÍ
/ZF01.1	-F11		POZ.1	=AJA28

ODKAZ	POTENCIÁL	FUNKCE	
/MA01.3	+f1QM	VYPNUTÍ VYPÍNAČE RUČNĚ	B10
/MA01.3	+1.11		B9
/MA01.4	+f11QM	VYP. QM OCHRANOU F11	B12
/MA01.4	+1.11		B11
/MA01.2	+1.11		B13
/MA01.2	+f2QM	ZAPNUTÍ VYPÍNAČE +	B14
/MA01.2	-f2QM	ZAPNUTÍ VYPÍNAČE -	C1
/MA01.2	-1.11	-1.11	C2
			C4
/MA02.2	+f1QA	VYP ODPOJ. QA	C6
/MA02.2	+1.32		C3
			C8
/MA02.2	-f1QA	VYP ODPOJ. QA	C10
/MA02.2	-1.32		C7

Č.výkr.zhot.: 18-70-001
Č.zak.zhot.:
Č.stavby: 1020002130

Union Grid

EVU modul 4.90

15.12.2021 HUV_R110_R22_DPS_20210831
=AJA28&EFS
Z_F11_02
CE1

				Datum	31.01.2022	TR 110/22 kV BRNO-HUSOVICE	VNITŘNÍ ZAPOJENÍ (IO202 POZ.1)	=AJA28	+ASJ28	&EFS	Z_F11_02
				Vyprac.	KLEIN J.	TR 110/22 kV BRNO-SEVER (KLUSÁČKOVA)		STATUS: DPS			
				Schvál.	KLEIN K.	POLE VÝVODU - VN219 BRNO-SEVER				List:	22
Ind.revize	Popis revize	Datum	Jméno	Norma		EG.D, a.s.	OBVODOVÉ SCHÉMA	ČÍSLO VÝKRESU: HUV=AJA28+ASJ28&EFS/Z_F11_02		Celkem:	67

+ASJ28

PŘÍSTROJ	KARTA/MODUL	KONEKTOR	UMÍSTĚNÍ	BTM-ODKAZ
-F11		POZ.2	=AJA28	/ZF01.1

FUNKCE	POTENCIÁL	ODKAZ	
NAPÁJENÍ +	+1.11F	/GA01.2	B1
NAPÁJENÍ -	-1.11F	/GA01.2	B2
POKLES SF6	H231A	/RA02.3	B12
PÁKA VLOŽENA	f4LEAVER	/RA01.3	B14
POHON QM NENASTŘÁDÁN	H912CCB	/RA01.2	B13
	-1.13	/RA02.3	B11

SIPROTEC 5

SCHÉMA ZAPOJENÍ PS201,CB202

PS201

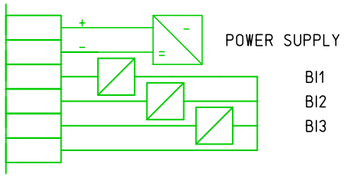

PS201

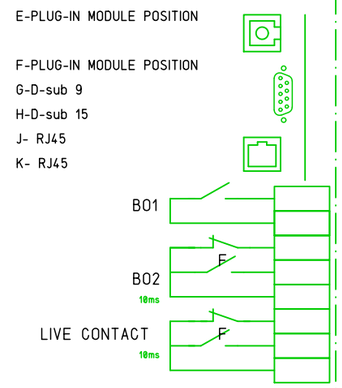

	BTM-ODKAZ	PŘÍSTROJ	KARTA/MODUL	KONEKTOR	UMÍSTĚNÍ
	/ZF01.1	-F11		POZ.2	=AJA28

	ODKAZ	POTENCIÁL	FUNKCE
E	.		
F	.		
G			
H			
J	.		
K	.		
B4	/NA01.4	f331S	LOR
B3	/NA01.4	+1.02	
B6			
B8	/MA02.7	+fQX	BRZDA POHONŮ ODPOJOVAČŮ
B5	/MA02.7	+1.32	
B7	/RA01.6	H111IF	IRF F11
B9			
B10	/RA01.6	+1.13	PODLOŽENÉ NAPĚTÍ

CB202

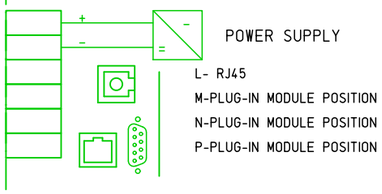

	BTM-ODKAZ	PŘÍSTROJ	KARTA/MODUL	KONEKTOR	UMÍSTĚNÍ
	/ZF01.1	-F11		POZ.2	=AJA28

	ODKAZ	POTENCIÁL	FUNKCE
Tx1	/VA01.2	IEC61850	KOMUNIKACE
Rx1	/VA01.2	IEC61850	KOMUNIKACE
Tx2	/VA01.5	IEC61850	KOMUNIKACE
Rx2	/VA01.4	IEC61850	KOMUNIKACE

Č.výkr.zhot.: 18-70-001
Č.zak.zhot.:
Č.stavby: 1020002130

Union Grid
Vážená zákazníci EnerG, 110 00 Praha 1

EVU modul 4.90

15.12.2021 HUV_R110_R22_DPS_20210831
=AJA28&EFS
Z_F11_03
CE1

				Datum	31.01.2022	TR 110/22 kV BRNO-HUSOVICE	VNITŘNÍ ZAPOJENÍ (PS201 POZ.2)
				Vyprac.	KLEIN J.	TR 110/22 kV BRNO-SEVER (KLUSÁČKOVA)	
				Schvál.	KLEIN K.	POLE VÝVODU - VN219 BRNO-SEVER	
Ind.revize	Popis revize	Datum	Jméno	Norma		EG.D, a.s.	OBVODOVÉ SCHÉMA

=AJA28	+ASJ28	&EFS	Z_F11_03
STATUS: DPS			
ČÍSLO VÝKRESU: HUV=AJA28+ASJ28&EFS/Z_F11_03		List:	23
		Celkem:	67

+ASJ28

SIPROTEC 5

SCHÉMA ZAPOJENÍ IO205

PŘÍSTROJ	KARTA/MODUL	KONEKTOR	UMÍSTĚNÍ	BTM-ODKAZ
-F11		POZ.3	=AJA28	/ZF01.1

FUNKCE	POTENCIÁL	ODKAZ	
VYPÍNAČ -QM VYP.	f31QM	/QA01.2	A1
	-1.13	/QA01.2	A3
VYPÍNAČ -QM ZAP.	f41QM	/QA01.3	A2
	-1.13	/QA01.3	A4
	-1.13	/QA01.4	A5
ODPOJOVAČ -QA VYP.	f31QA	/QA01.4	A7
	-1.13	/QA01.4	A6
ODPOJOVAČ -QA ZAP.	f41QA	/QA01.4	A8
ODPOJOVAČ -QB VYP.	f31QB	/QA01.6	A9
	-1.13	/QA01.6	A11
ODPOJOVAČ -QB ZAP.	f41QB	/QA01.6	A10
	-1.13	/QA01.6	A12
			A13
			B1
			A14
			B2
UZEMŇOVAČ -QE VYP.	f31QE	/QA01.5	B3
	-1.13	/QA01.5	B5
UZEMŇOVAČ -QE ZAP.	f41QE	/QA01.5	B4
	-1.13	/QA01.5	B6
	-1.13	/RA01.4	B7
ZPĚTNÉ NAPĚTÍ NEPŘÍTOMNO	H850OFF	/RA01.4	B9
	-1.13	/RA01.5	B8
ZPĚTNÉ NAPĚTÍ PŘÍTOMNO	H850ON	/RA01.5	B10

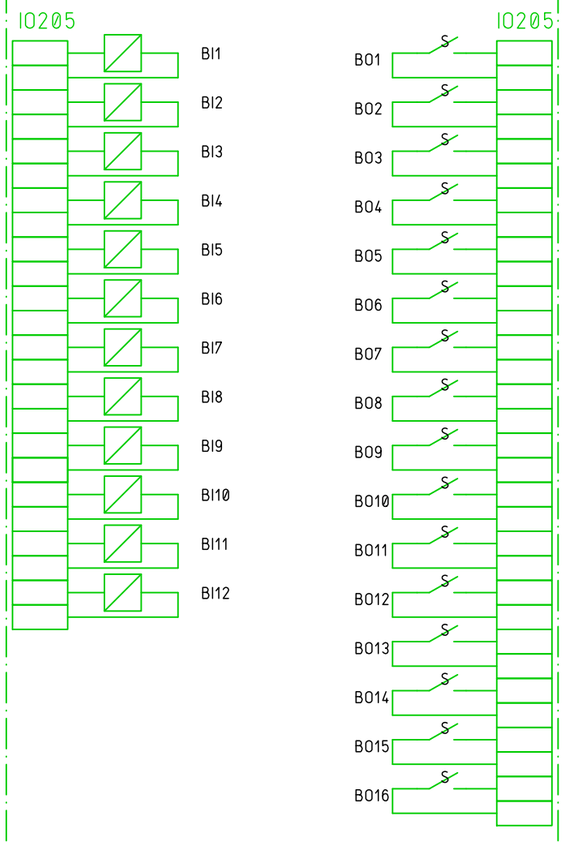

BTM-ODKAZ	PŘÍSTROJ	KARTA/MODUL	KONEKTOR	UMÍSTĚNÍ
/ZF01.1	-F11		POZ.3	=AJA28

ODKAZ	POTENCIÁL	FUNKCE	
/MA02.3	-f2QA	ZAP ODPOJ. QA	B12
/MA02.3	-1.32		B11
/MA02.3	+1.32		B14
/MA02.3	+f2QA	ZAP ODPOJ. QA	B13
/MA02.5	+f1QB	VYP ODPOJ. QB	C2
/MA02.5	+1.32		C1
/MA02.5	-f1QB	VYP ODPOJ. QB	C4
/MA02.5	-1.32		C3
/MA02.5	-f2QB	ZAP ODPOJ. QB	C6
/MA02.5	-1.32		C5
/MA02.5	+1.32		C8
/MA02.5	+f2QB	ZAP ODPOJ. QB	C7
			C10
			C9
			C12
			C11
			C14
			C13
			D2
			D1
			D4
			D3
			D6
			D5
			D8
			D7
			D10
			D9
/MA01.6	H851CWA2	PŘÍPNUTÍ PŘÍPOJNICE WA2	D12
/MA01.6	+1.11		D11
/MA01.6	H851CWB2	PŘÍPNUTÍ PŘÍPOJNICE WB2	D14
/MA01.6	+1.11		D13

č.výkr.zhot: 18-70-001
č.zak.zhot.:
č.stavby: 1020002130

Union Grid
Velkoobchodní distribuční společnost, 110 00 Praha 1

EVU modul 4.90

15.12.2021 HUV_R110_R22_DPS_20210831
=AJA28&EFS
Z_F11_04
CE1

				Datum	31.01.2022	TR 110/22 kV BRNO-HUSOVICE	
				Vyprac.	KLEIN J.	TR 110/22 kV BRNO-SEVER (KLUSÁČKOVA)	
				Schvál.	KLEIN K.	POLE VÝVODU - VN219 BRNO-SEVER	
Ind.revize	Popis revize	Datum	Jméno	Norma		EG.D, a.s.	

eg·d

VNITŘNÍ ZAPOJENÍ (IO205 POZ.3)

OBVODOVÉ SCHÉMA

=AJA28	+ASJ28	&EFS	Z_F11_04
STATUS: DPS			
ČÍSLO VÝKRESU: HUV=AJA28+ASJ28&EFS/Z_F11_04		List:	24
		Celkem:	67

+ASJ28
-F26

Č.výkr.zhot.: 18-70-001
Č.zak.zhot.: 1020002130
Č.stavby:

Union Grid

EVU modul 4.90

HUV_R110_R22_DPS_20210831
=AJA28&EFS
Z_F26_01
CE1

15.12.2021

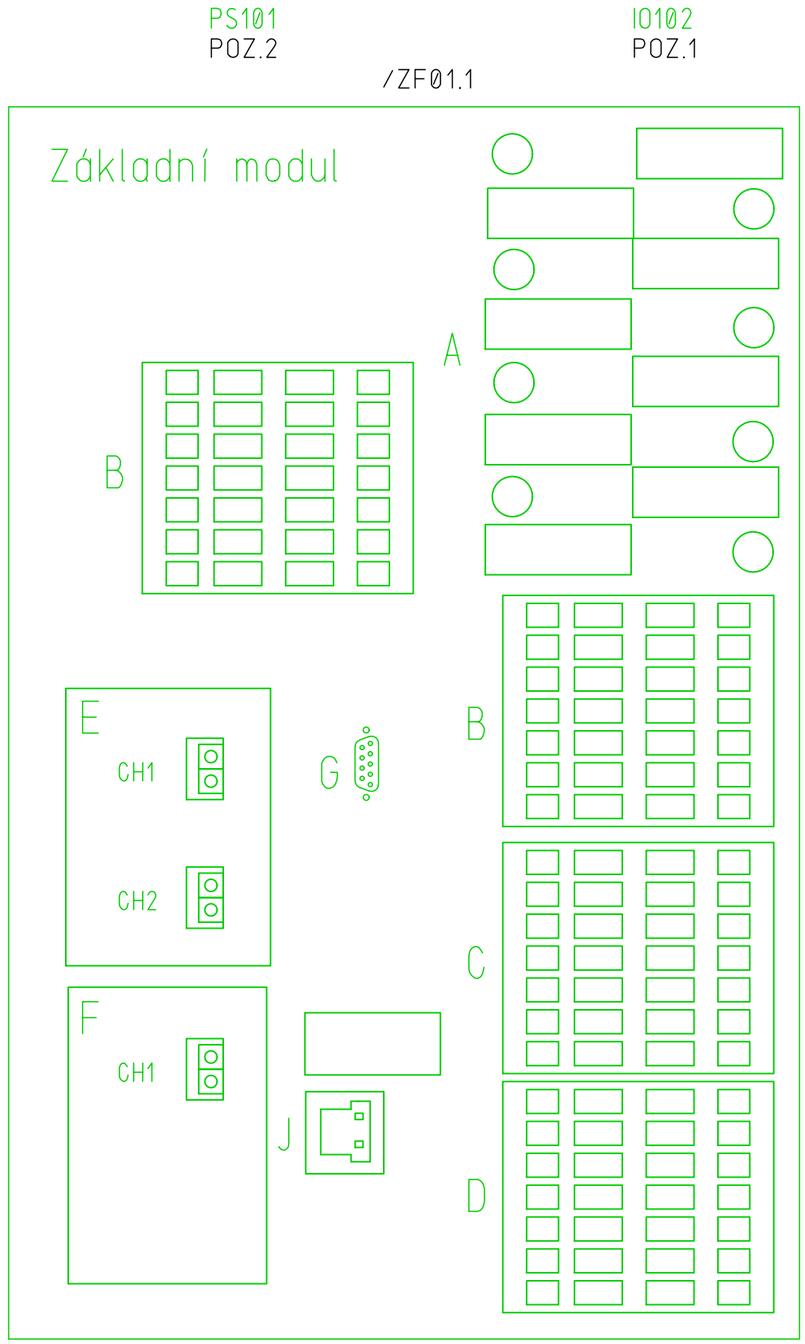

				Datum	31.01.2022	TR 110/22 kV BRNO-HUSOVICE		VNITŘNÍ ZAPOJENÍ (OSAZENÍ SIPROTEC 5)	=AJA28	+ASJ28	&EFS Z_F26_01
				Vyprac.	KLEIN J.	TR 110/22 kV BRNO-SEVER (KLUSÁČKOVA)			STATUS: DPS		
				Schvál.	KLEIN K.	POLE VÝVODU - VN219 BRNO-SEVER					List: 25
Ind.revize	Popis revize	Datum	Jméno	Norma		EG.D, a.s.		OBVODOVÉ SCHÉMA	ČÍSLO VÝKRESU: HUV=AJA28+ASJ28&EFS/Z_F26_01		Celkem: 67

+ASJ28

PŘÍSTROJ	KARTA/MODUL	KONEKTOR	UMÍSTĚNÍ	BTM-ODKAZ
-F26		POZ.1		/ZF01.1

FUNKCE	POTENCIÁL	ODKAZ	
PTP, JÁDRO B, L1	fTAbL1	/SA01.5	A1
	fTAbN	/SA01.5	A2
PTP, JÁDRO B, L2	fTAbL2	/SA01.6	A3
	fTAbN	/SA01.6	A4
PTP, JÁDRO B, L3	fTAbL3	/SA01.7	A5
	fTAbN	/SA01.7	A6
PTP, JÁDRO B, N	fTAbN	/SA01.7	A7
	fTAbN	/SA01.7	A8
PTN, JÁDRO A, L1	fTVaL1	/SV01.6	B1
PTN, JÁDRO A, L2	fTVaL2	/SV01.6	B3
PTN, JÁDRO A, L3	fTVaL3	/SV01.6	B4
PTN, JÁDRO A, N	fTVaN	/SV01.7	B2
			B5
			B6
			D4
			D6
NADPR. OCHRANA-VNITŘNÍ PORUCHA	H111IF	/RA01.6	D7
UZEMŇOVAČ -QE VYP.	f31QE	/QA01.7	D8
			D9
			D10
			D11
			D12
			D13
PODLOŽENÉ NAPĚTÍ	-1.13	/QA01.7	D14

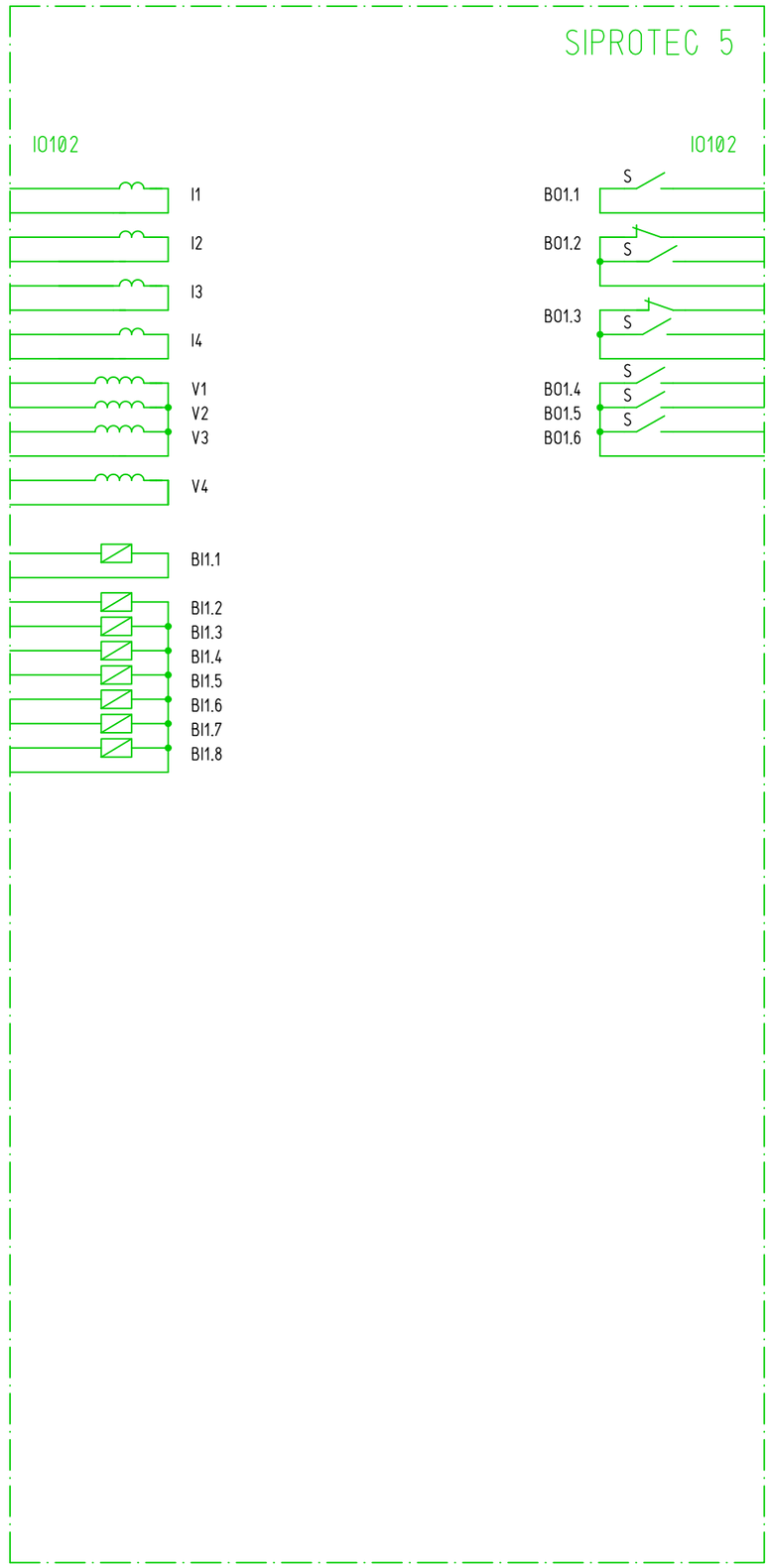

BTM-ODKAZ	PŘÍSTROJ	KARTA/MODUL	KONEKTOR	UMÍSTĚNÍ
/ZF01.1	-F26		POZ.1	

ODKAZ	POTENCIÁL	FUNKCE	
/MA01.5	+1.11	PODLOŽENÉ NAPĚTÍ	B8
/MA01.5	+f11QM	VYPNUTÍ VYPÍNAČE	B7
			B9
			B11
			B10
			B12
			B14
			B13
			D1
			D3
			D5
			D2

Č.výkr.zhot.: 18-70-001
Č.zak.zhot.: 1020002130
Č.stavby:

Union Grid
Vedoucí dodavatel PMO; 110/22 Brno 1

EVU modul 4.90

HUV_R110_R22_DPS_20210831
=AJA28&EFS
Z_F26_02
CE1

15.12.2021

				Datum	31.01.2022	TR 110/22 kV BRNO-HUSOVICE	VNITŘNÍ ZAPOJENÍ (IO102 POZ.1)
				Vyprac.	KLEIN J.	TR 110/22 kV BRNO-SEVER (KLUSÁČKOVA)	
				Schvál.	KLEIN K.	POLE VÝVODU - VN219 BRNO-SEVER	
Ind.revize	Popis revize	Datum	Jméno	Norma		EG.D, a.s.	OBVODOVÉ SCHÉMA

=AJA28 | +ASJ28 | &EFS | Z_F26_02
STATUS: DPS
List: 26
ČÍSLO VÝKRESU: HUV=AJA28+ASJ28&EFS/Z_F26_02
Celkem: 67

+ASJ28

PŘÍSTROJ	KARTA/MODUL	KONEKTOR	UMÍSTĚNÍ	BTM-ODKAZ
-F26		POZ.2		/ZF01.1

FUNKCE	POTENCIÁL	ODKAZ	
NAPÁJENÍ +	+1.11F	/GA01.3	L1
NAPÁJENÍ -	-1.11F	/GA01.3	L2
		.	L12
			L14
			L13
			L11

PŘÍSTROJ	KARTA/MODUL	KONEKTOR	UMÍSTĚNÍ	BTM-ODKAZ
-F26		POZ.2		/ZF01.1

FUNKCE	POTENCIÁL	ODKAZ	
UZEMNĚNÍ		/GA01.3	PE

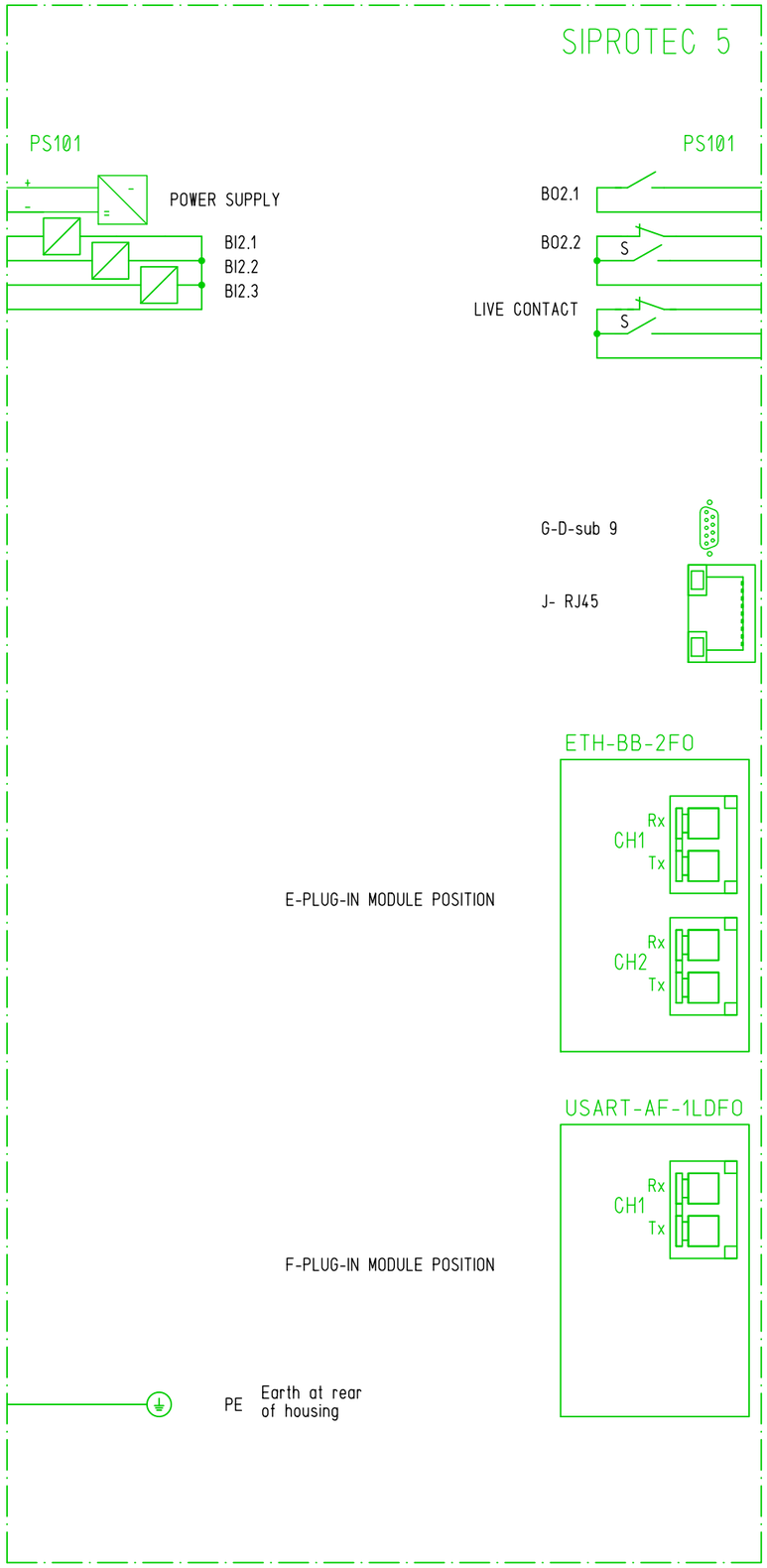

BTM-ODKAZ	PŘÍSTROJ	KARTA/MODUL	KONEKTOR	UMÍSTĚNÍ
/ZF01.1	-F26		POZ.2	

	ODKAZ	POTENCIÁL	FUNKCE
L4			
L3			
L6			
L8			
L5			
L7	/RA01.8	H261IF/AJA28	SROVNÁVACÍ OCHRANA-VNITŘNÍ PORUCHA
L9			
L10	/RA01.8	+1.13y	PODLOŽENÉ NAPĚTÍ

BTM-ODKAZ	PŘÍSTROJ	KARTA/MODUL	KONEKTOR	UMÍSTĚNÍ
/ZF01.1	-F26		POZ.2	

	ODKAZ	POTENCIÁL	FUNKCE
G			
J			

BTM-ODKAZ	PŘÍSTROJ	KARTA/MODUL	KONEKTOR	UMÍSTĚNÍ
/ZF01.1	-F26		POZ.2	

	ODKAZ	POTENCIÁL	FUNKCE
Rx1	/VA01.6	IEC61850	KOMUNIKACE
Tx1	/VA01.6	IEC61850	KOMUNIKACE
Rx2	/VA01.7	IEC61850	KOMUNIKACE
Tx2	/VA01.7	IEC61850	KOMUNIKACE

BTM-ODKAZ	PŘÍSTROJ	KARTA/MODUL	KONEKTOR	UMÍSTĚNÍ
/ZF01.1	-F26		POZ.2	

	ODKAZ	POTENCIÁL	FUNKCE
Rx3	/VA02.3	PROTECTION	KOMUNIKACE
Tx3	/VA02.2	PROTECTION	KOMUNIKACE

Č.výkr.zhot.: 18-70-001
Č.zak.zhot.:
Č.stavby: 1020002130

Union Grid
Vážená zákazníci EnerG, 110/22 Brno 1

EVU modul 4.90

15.12.2021 HUV_R110_R22_DPS_20210831
=AJA28&EFS
Z_F26_03
CE1

				Datum	31.01.2022	TR 110/22 kV BRNO-HUSOVICE	VNITŘNÍ ZAPOJENÍ (PS101 POZ.2)	=AJA28 +ASJ28 &EFS Z_F26_03
				Vyprac.	KLEIN J.	TR 110/22 kV BRNO-SEVER (KLUSÁČKOVA)		STATUS: DPS
				Schvál.	KLEIN K.	POLE VÝVODU - VN219 BRNO-SEVER		List: 27
Ind.revize	Popis revize	Datum	Jméno	Norma		EG.D, a.s.	OBVODOVÉ SCHÉMA	ČÍSLO VÝKRESU: HUV=AJA28+ASJ28&EFS/Z_F26_03 Celkem: 67

POHON			POLOHA PÁKY
VNITŘNÍ USPOŘÁDÁNÍ			
-S1 - SPÍNAČ POLOHY	ODPOJOVAČE -QB	ZAMYKACÍ MAGNET	VYSUNUTÁ VLOŽENÁ

+ASJ28

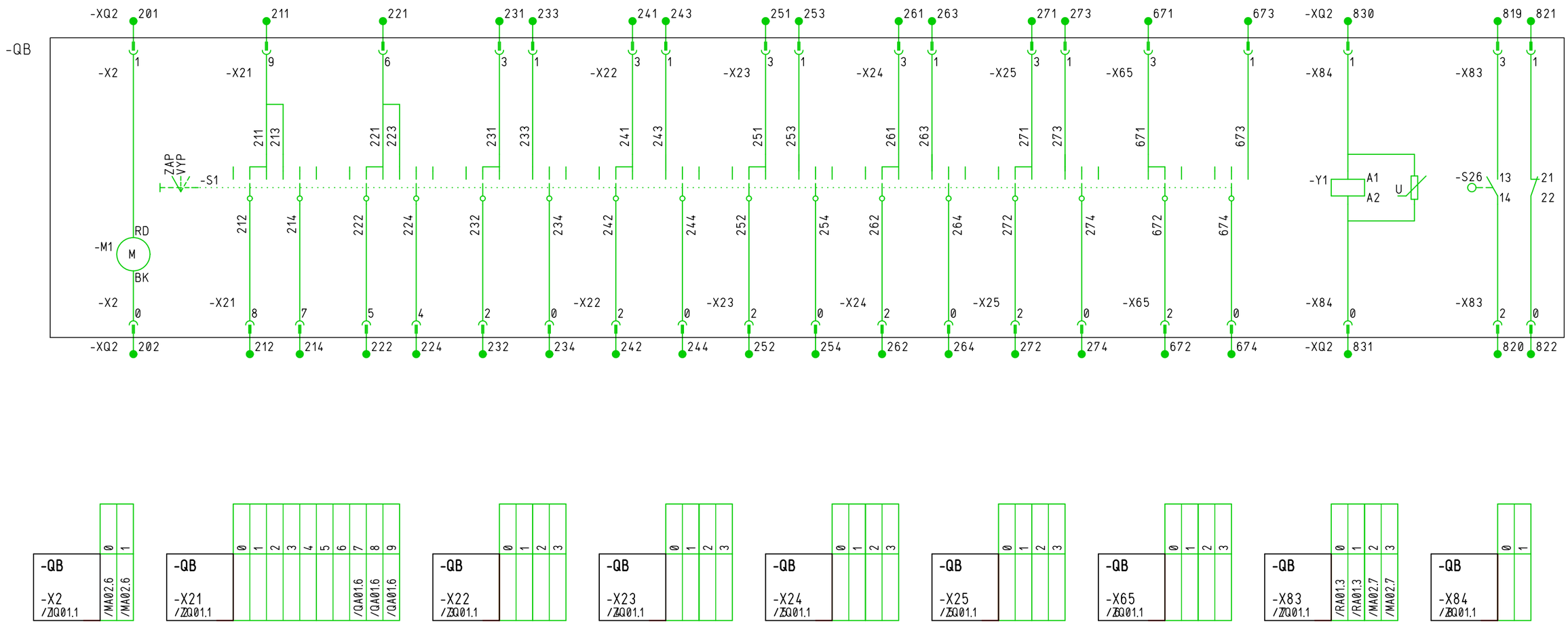

Č.výkr.zhot.: 18-70-001
Č.zak.zhot.: 1020002130
Č.stavby:

Union Grid

EVU modul 4.90

15.12.2021 HUV_R110_R22_DPS_20210831
=AJA28&EFS
Z_QB_01
CE1

				Datum	31.01.2022	TR 110/22 kV BRNO-HUSOVICE	VNITŘNÍ ZAPOJENÍ (QB)	=AJA28	+ASJ28	&EFS	Z_QB_01
				Vyprac.	KLEIN J.	TR 110/22 kV BRNO-SEVER (KLUSÁČKOVA)		STATUS: DPS			
				Schvál.	KLEIN K.	POLE VÝVODU - VN219 BRNO-SEVER					List: 28
Ind.revize	Popis revize	Datum	Jméno	Norma		EG.D, a.s.	OBVODOVÉ SCHÉMA	ČÍSLO VÝKRESU: HUV=AJA28+ASJ28&EFS/Z_QB_01			Celkem: 67

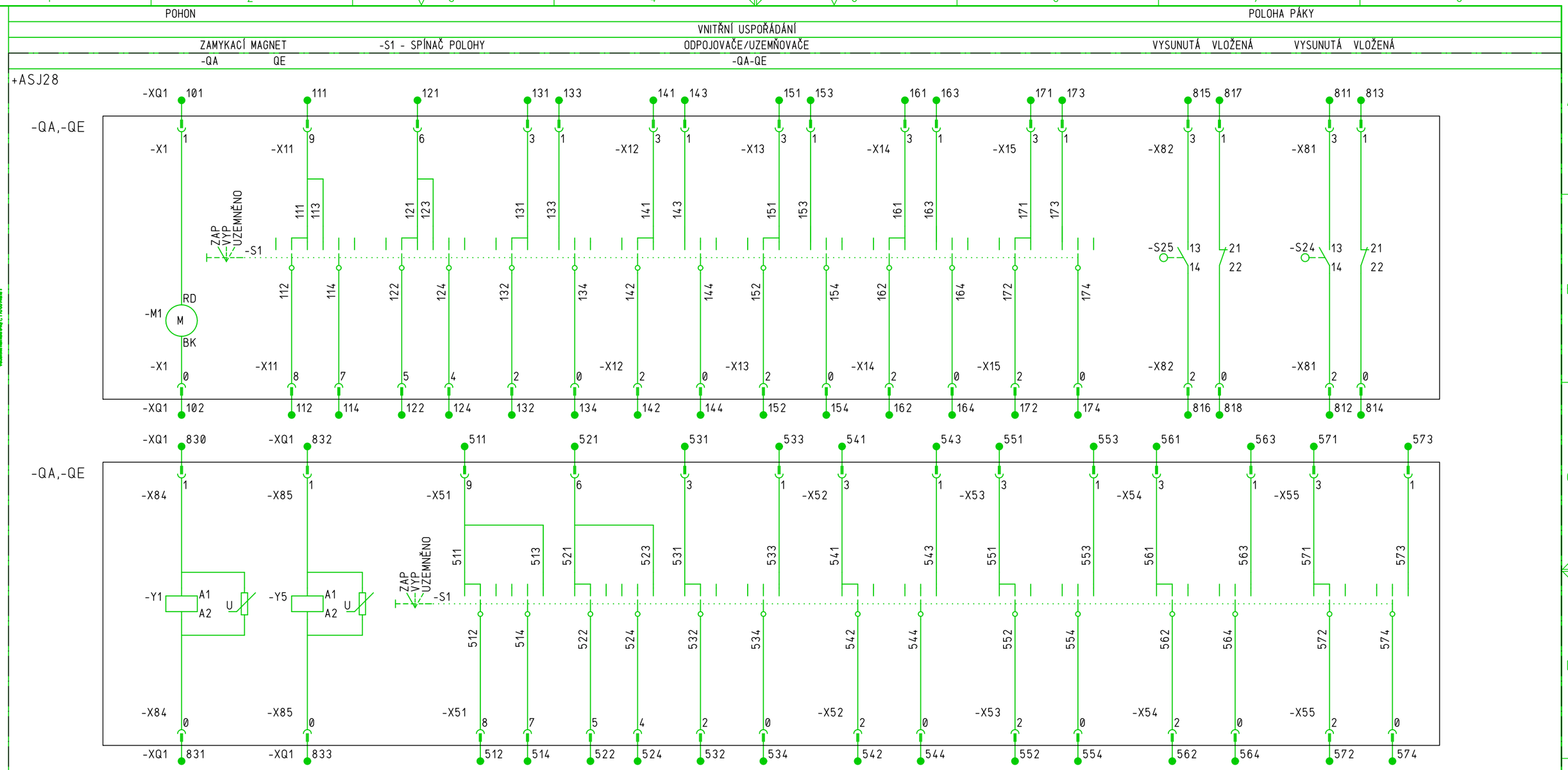

SVORKOVNICE ODPOJOVAČE

	0	1	2	3	4	5	6	7	8	9
-QA -X1 /ZQ01.1	/MA02.4	/MA02.4								
-QA -X11 /ZQ01.1								/QA01.4	/QA01.4	/QA01.4
-QA -X12 /ZQ01.1										
-QA -X13 /ZQ01.1										
-QA -X14 /ZQ01.1										
-QA -X15 /ZQ01.1										
-QA -X81 /ZQ01.1										
-QA -X82 /ZQ01.1	/RA01.3	/RA01.3	/MA02.4	/MA02.4						

SVORKOVNICE UZEMŇOVAČE

	0	1	2	3	4	5	6	7	8	9
-QA -X51 /ZQ01.1								/QA01.5	/QA01.5	/QA01.5
-QA -X52 /ZQ01.1										
-QA -X53 /ZQ01.1										
-QA -X54 /ZQ01.1										
-QA -X55 /ZQ01.1										
-QA -X84 /ZQ01.1										
-QA -X85 /ZQ01.1										

Č.výkr.zhot.:
Č.zak.zhot.: 18-70-001
Č.stavby: 1020002130

Union Grid

EVU modul 4.90

HUV_R110_R22_DPS_20210831
=AJA28&EFS
Z_QA_01
CE1

15.12.2021

Datum	31.01.2022	TR 110/22 kV BRNO-HUSOVICE	eg·d	VNITŘNÍ ZAPOJENÍ (QA, QE)	=AJA28	+ASJ28	&EFS	Z_QA_01
Vyprac.	KLEIN J.	TR 110/22 kV BRNO-SEVER (KLUSÁČKOVA)			STATUS: DPS			
Schvál.	KLEIN K.	POLE VÝVODU - VN219 BRNO-SEVER						List: 29
Ind.revize / Popis revize / Datum / Jméno / Norma		EG.D, a.s.		OBVODOVÉ SCHÉMA	ČÍSLO VÝKRESU: HUV=AJA28+ASJ28&EFS/Z_QA_01			Celkem: 67

VNITŘNÍ USPOŘÁDÁNÍ
VYPÍNAČE -QM

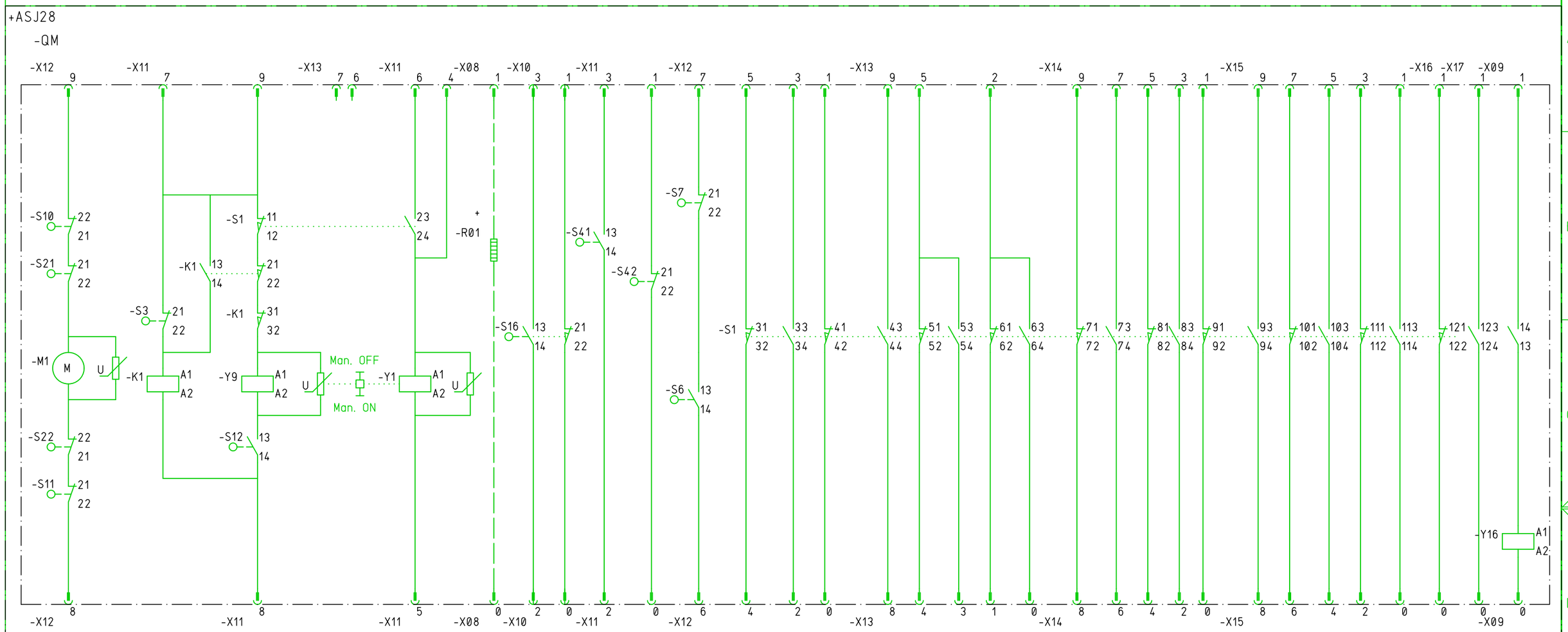

	0	1	2	3	4	5	6	7	8	9
-QM -X08 /ZQ01.1										
-QM -X10 /ZQ01.1			/MA01.2	/MA01.2						
-QM -X12 /ZQ01.1								/GA02.3	/GA02.3	
-QM -X14 /ZQ01.1							/QA01.3	/QA01.3	/QA01.2	/QA01.2
-QM -X16 /ZQ01.1										
-QM -X09 /ZQ01.1										
-QM -X11 /ZQ01.1	/RA01.2	/RA01.2			/MA01.4	/MA01.3	/MA01.3		/MA01.2	/MA01.2
-QM -X13 /ZQ01.1					/MA01.5	/MA01.5				
-QM -X15 /ZQ01.1										
-QM -X17 /ZQ01.1										

Č.výkr.zhot.: 18-70-001
Č.zak.zhot.:
Č.stavby: 1020002130

Union Grid
Vážená zákazníci EVU, 110/22 Brno 1

EVU modul 4.90

15.12.2021 HUV_R110_R22_DPS_20210831
=AJA28&EFS
Z_QM_01
CE1

				Datum	31.01.2022	TR 110/22 kV BRNO-HUSOVICE	VNITŘNÍ ZAPOJENÍ (QM)
				Vyprac.	KLEIN J.	TR 110/22 kV BRNO-SEVER (KLUSÁČKOVA)	
				Schvál.	KLEIN K.	POLE VÝVODU - VN219 BRNO-SEVER	
Ind.revize	Popis revize	Datum	Jméno	Norma		EG.D, a.s.	OBVODOVÉ SCHÉMA

=AJA28	+ASJ28	&EFS	Z_QM_01
STATUS: DPS			
ČÍSLO VÝKRESU: HUV=AJA28+ASJ28&EFS/Z_QM_01		List:	30
		Celkem:	67

KONTROLA TLAKU PLYNU
MODUL PŘÍPOJNICE WA

KONTROLA TLAKU PLYNU
MODUL PŘÍPOJNICE WB

KONTROLA TLAKU PLYNU
MODUL VYPÍNAČE QM

+ASJ28

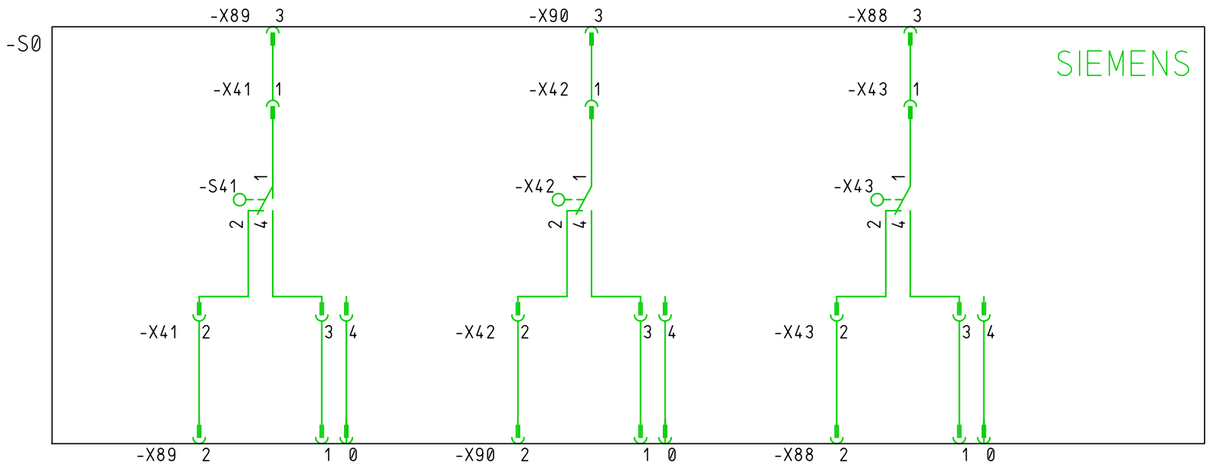

-S0	0	1	2	3
-X89 /ZS01.1	/RA02.3	/RA02.3	/RA02.3	/RA02.3

-S0	0	1	2	3
-X90 /ZS01.1	/RA02.5	/RA02.5	/RA02.5	/RA02.5

-S0	0	1	2	3
-X88 /ZS01.1	/RA02.7	/RA02.7	/RA02.6	/RA02.7

Č.výkr.zhot.: 18-70-001
Č.zak.zhot.:
Č.stavby: 1020002130

Union Grid

EVU modul 4.90

15.12.2021 HUV_R110_R22_DPS_20210831
=AJA28&EFS
Z_S0_01
CE1

				Datum	31.01.2022	TR 110/22 kV BRNO-HUSOVICE	
				Vyprac.	KLEIN J.	TR 110/22 kV BRNO-SEVER (KLUSÁČKOVA)	
				Schvál.	KLEIN K.	POLE VÝVODU - VN219 BRNO-SEVER	
Ind.revize	Popis revize	Datum	Jméno	Norma		EG.D, a.s.	

VNITŘNÍ ZAPOJENÍ (KONTROLA TLAKU SF6)

OBVODOVÉ SCHÉMA

=AJA28	+ASJ28	&EFS	Z_S0_01
STATUS: DPS			
ČÍSLO VÝKRESU: HUV=AJA28+ASJ28&EFS/Z_S0_01		List:	31
		Celkem:	67

Č.výkr.zhot.: 18-70-001
Č.zak.zhot.: 1020002130
Č.stavby:

EVU modul 4.90

HUV_R110_R22_DPS_20210831
=AJA28&EFS
ZF01
CE1

15.12.2021

Union Grid

Odkaz na zobrazení skupiny ve schématu zapojení

Odkaz na samostatné podklady grafických detailů

Odkaz na připojení přístrojů

1 OCHRANA

VÝROBCE: SIEMENS
OBJ.ČÍSLO:
TYP: 7SJ85

100-230V AC

DRUH OCHRANY : NADPROUDOVÁ
BLIŽŠÍ SPECIFIKACE : 60-250V DC

TECHNICKÉ KOMPONENTY	TYP	OBJEDNACÍ ČÍSLO

ZPŮSOB POUŽITÍ	NASTAVENÍ	UMÍSTĚNÍ	OZNAČENÍ PRVKU
SIPROTEC5			-F11

/GA01.2 /GA02.4 /MA01.2 /MA01.7 /MA01.2 /MA01.6 /MA02.5 /MA02.5 /MA02.2 /MA02.2 /MA02.7 /MA02.8 /NA01.5 /NA01.3 /GA01.2 /RA01.6 /RA01.1 /RA02.2 /SA01.3 /SA01.5 /SV01.2 /VA01.2

/Z_F11_02.1 /Z_F11_02.8 /Z_F11_03.1 /Z_F11_03.8 /Z_F11_03.8 /Z_F11_04.1 /Z_F11_04.8

1 OCHRANA

VÝROBCE
OBJ. ČÍSLO
SIEMENS
TYP 7SD82

SIPROTEC 5

DRUH OCHRANY : SROVNÁVACÍ OCHRANA
BLIŽŠÍ SPECIFIKACE : PS101,IO102

TECHNICKÉ KOMPONENTY	TYP	OBJ. ČÍSLO

ZPŮSOB POUŽITÍ	NASTAVENÍ	UMÍSTĚNÍ	OZNAČENÍ PRVKU
SROVNÁVACÍ OCHRANA			-F26

/GA01.3 /MA01.5 /GA01.7 /RA01.6 /SA01.5 /SV01.5 /VA01.6 /VA02.2 /RA01.8

/Z_F26_02.1 /Z_F26_02.8 /Z_F26_03.1 /Z_F26_03.8 /Z_F26_03.8 /Z_F26_03.8 /Z_F26_03.8 /Z_F26_03.1

ODKAZ NA ZOBRAZENÍ SKUPINY VE SCHÉMATU ZAPOJENÍ

ODKAZ NA VNITŘNÍ ZAPOJENÍ PŘÍSTROJŮ

2 JISTIČ

VÝROBCE: OEZ LETOHRAD
OBJ.ČÍSLO : OEZ:41861
TYP : LTN-UC-2C-2

220V DC/PÓL 50-60Hz 10kA IP20

JMENOVITÝ PROUD : 2A
JMENOVITÉ NAPĚTÍ : 230/400V AC

TECHNICKÉ KOMPONENTY	TYP	OBJ.ČÍSLO :

PŘÍSLUŠENSTVÍ

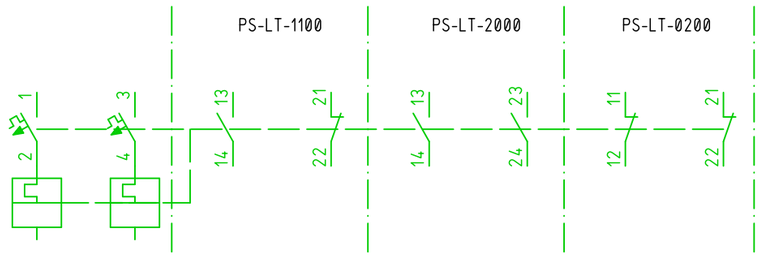

ZPŮSOB POUŽITÍ	NASTAVENÍ	UMÍSTĚNÍ	OZNAČENÍ PRVKU		
NAPÁJENÍ OCHRANY			-FA1.11F	/GA01.2	
NAPĚTÍ STAVOVÉ A PORUCHOVÉ SIGNAL.			-FA1.13	/GA01.4	

3 JISTIČ

VÝROBCE: OEZ LETOHRAD
OBJ.ČÍSLO : OEZ:41863
TYP : LTN-UC-6C-2

220V DC/PÓL 50-60Hz 10kA IP20

JMENOVITÝ PROUD : 6A
JMENOVITÉ NAPĚTÍ : 230/400V AC

TECHNICKÉ KOMPONENTY	TYP	OBJ.ČÍSLO :

PŘÍSLUŠENSTVÍ

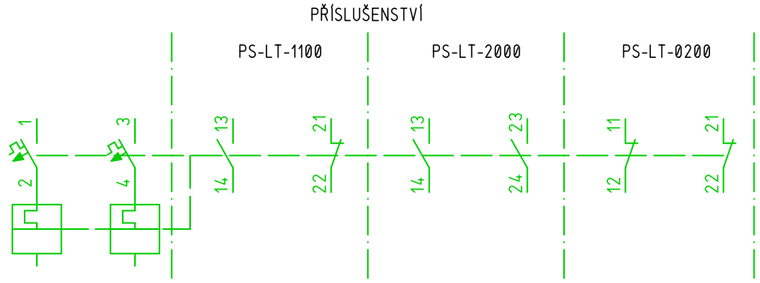

ZPŮSOB POUŽITÍ	NASTAVENÍ	UMÍSTĚNÍ	OZNAČENÍ PRVKU		
OVL. NAPĚTÍ VYPÍNAČE			-FA1.11	/GA01.4	
POHON -QM +-1.31			-FA1.31	/GA02.3	/GA02.3
OVL. NAPĚTÍ ODPOJ. A UZMŇOVAČ			-FA1.32	/GA02.6	

Datum	31.01.2022	TR 110/22 kV BRNO-HUSOVICE	VÝKRES POUŽITÝCH PRVKŮ	=AJA28	+ASJ28	&EFS	ZF01
Vypracoval	KLEIN J.	TR 110/22 kV BRNO-SEVER (KLUSÁČKOVA)		STATUS: DPS			
Schválil	KLEIN K.	POLE VÝVODU - VN219 BRNO-SEVER					List: 32
Norma		EG.D, a.s.	OBVODOVÉ SCHÉMA	ČÍSLO VÝKRESU: HUV=AJA28+ASJ28&EFS/ZF01			Celkem: 67

Ind.revize | Popis revize | Datum | Jméno

1	SIGNALIZAČNÍ RELÉ 2x CONTACTS	PRODUCER: SIEMENS ORDER NO.:	TYPE : CAPDIS S2+	
	POMOCNÉ NAPĚTÍ : CAPACITIVE VOLTAGE		KONTAKTY : INDICATOR	
	APPLICATION	SETTING	LOCATION	SELECT ELEMENTS
	CAPDIS-S2+			-HU

TECHNICAL COMPONENTS	TYPE	ORDER NUMBER

Č.výkr.zhot.: 18-70-001
Č.zak.zhot.:
Č.stavby: 1020002130

Union Grid

EVU modul 4.90

HUV_R110_R22_DPS_20210831
=AJA28&EFS
ZH01
CE1

15.12.2021

VÝZNAM

POTENC.

ODKAZ

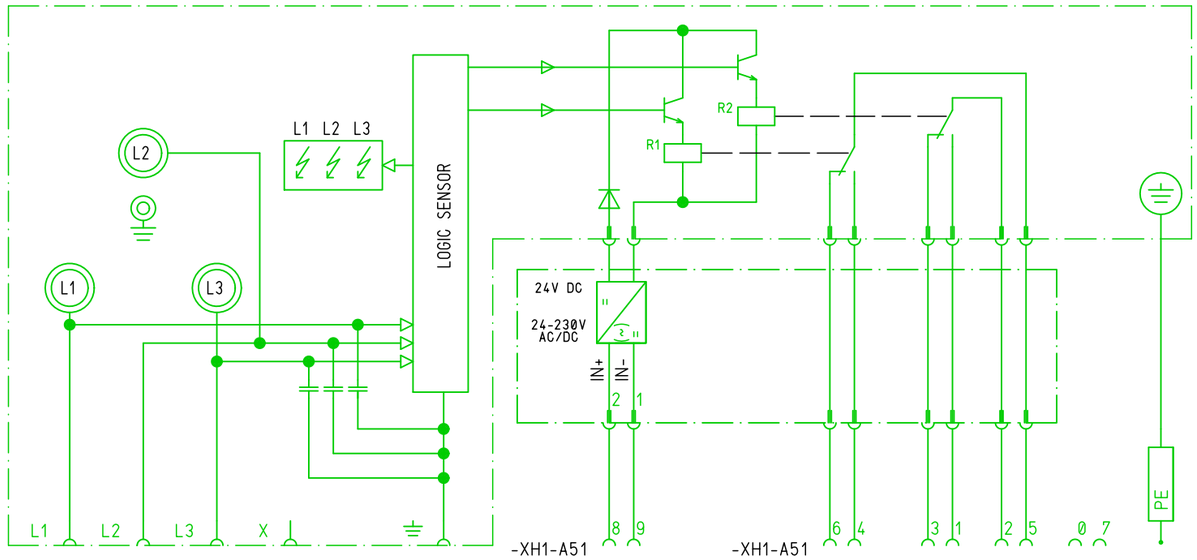

CAPACITIVE VOLTAGE
INDICATOR
CAPDIS S2+
SIEMENS

ODKAZ

/RA01.5
/RA01.5
/RA01.4
/RA01.4
/GA01.5
/GA01.5
/RA01.4
/RA01.5

POTENC.

VÝZNAM

				Datum	31.01.2022	TR 110/22 kV BRNO-HUSOVICE	VÝKRES POUŽITÝCH PRVKŮ	=AJA28	+ASJ28	&EFS	ZH01
				Vyprac.	KLEIN J.	TR 110/22 kV BRNO-SEVER (KLUSÁČKOVA)		STATUS: DPS			
				Schvál.	KLEIN K.	POLE VÝVODU - VN219 BRNO-SEVER					
Ind.revize	Popis revize	Datum	Jméno	Norma		EG.D, a.s.	OBVODOVÉ SCHÉMA	ČÍSLO VÝKRESU: HUV=AJA28+ASJ28&EFS/ZH01		List:	33
										Celkem:	67

3 POMOCNÉ RELÉ

VÝROBCE: SCHRACK
OBJ.ČÍSLO: MT323110
TYP : MT323110

MULTIFUNKČNÍ RELÉ 10A DC, SE ZKUŠ.TLAČÍTKE
sign.LED

POMOCNÉ NAPĚTÍ : 110V DC KONTAKTY : 3P

	TECHNICKÉ KOMPONENTY	TYP	OBJEDNACÍ ČÍSLO
1	PATICE 11-PIN,ZÁS.MO	MT78740	MT78740
1	MODUL S DIODOU 1N400	MTMT00A0	MTMT00A0

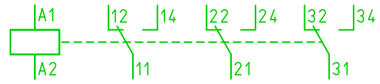

ZPŮSOB POUŽITÍ	NASTAVENÍ	UMÍSTĚNÍ	OZNAČENÍ PRVKU													
HLÍDÁNÍ TLAKU SF6 PŘÍPOJNICE WA			-K711A		/RA02.3	/NA02.4										
HLÍDÁNÍ TLAKU SF6 PŘÍPOJNICE WB			-K711B		/RA02.5	/NA02.4										
HLÍDÁNÍ TLAKU SF6 VYPÍNAČ QM			-K711M		/RA02.7	/NA02.5										

5 POMOCNÉ RELÉ

VÝROBCE: SIEMENS
OBJ.ČÍSLO :
TYP : 3RH2131-1BF40

10A

POMOCNÉ NAPĚTÍ : 110V DC KONTAKTY : 3S,1O

TECHNICKÉ KOMPONENTY	TYP	OBJ.ČÍSLO :

ZPŮSOB POUŽITÍ	NASTAVENÍ	UMÍSTĚNÍ	OZNAČENÍ PRVKU													
			-K1QA		/MA02.2	/MA02.4	/MA02.5	/MA02.4	/MA02.4							
			-K1QB		/MA02.5	/MA02.6	/MA02.7	/MA02.6	/MA02.6							
			-K2QA		/MA02.3	/MA02.4	/MA02.5	/MA02.4	/MA02.4							
			-K2QB		/MA02.5	/MA02.6	/MA02.7	/MA02.6	/MA02.6							
BRZDA POHONŮ ODPOJOVAČŮ			-KX01		/MA02.7	/MA02.4		/MA02.7								

2 POMOCNÉ RELÉ

VÝROBCE: SIEMENS
OBJ.ČÍSLO :
TYP : 3RH21 40-1BF40

10A +3RH2911-1GA22

POMOCNÉ NAPĚTÍ : 110V DC KONTAKTY : 6S,2O

TECHNICKÉ KOMPONENTY	TYP	OBJ.ČÍSLO :

ZPŮSOB POUŽITÍ	NASTAVENÍ	UMÍSTĚNÍ	OZNAČENÍ PRVKU													
POMOCNÉ RELÉ			-K2WA2		/MA01.6	/SV01.3	/SV01.3	/SV01.4	/SV01.5		/MA01.6					
POMOCNÉ RELÉ			-K2WB2		/MA01.6	/SV01.3	/SV01.4	/SV01.5	/SV01.5		/MA01.6					

č.výkr.zhot.: 18-70-001
č.zak.zhot.: 1020002130
č.stavby:

Union Grid

EVU modul 4.90

HUV_R110_R22_DPS_20210831
=AJA28&EFS
ZK01
CE1

15.12.2021

				Datum	31.01.2022	TR 110/22 kV BRNO-HUSOVICE	VÝKRES POUŽITÝCH PRVKŮ	=AJA28	+ASJ28	&EFS	ZK01
				Vyprac.	KLEIN J.	TR 110/22 kV BRNO-SEVER (KLUSÁČKOVA)		STATUS: DPS			
				Schvál.	KLEIN K.	POLE VÝVODU - VN219 BRNO-SEVER					
Ind.revize	Popis revize	Datum	Jméno	Norma		EG.D, a.s.	OBVODOVÉ SCHÉMA	ČÍSLO VÝKRESU: HUV=AJA28+ASJ28&EFS/ZK01		List: 34	Celkem: 67

1	KONEKTOR	VÝROBCE / OBJ. ČÍSLO: FIBRE	TYP: DIN RAIL BOX 4xE2000	
	POČET NAPOJENÍ : OPTICKÝ BOX	JMENOVITÝ PROUD : 4xE2000/APC konektor		
	TECHNICKÉ KOMPONENTY	TYP	OBJ. ČÍSLO	

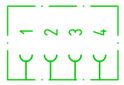

ZPŮSOB POUŽITÍ	NASTAVENÍ	UMÍSTĚNÍ	OZNAČENÍ PRVKU	
SM KOMUNIKACE SROVN. OCHRANY			-OV01	/VA02.2 /VA02.3 /VA02.3 /VA02.3

Č.výkr.zhot.: 18-70-001
Č.zak.zhot.: 1020002130
Č.stavby:

Union Grid
Vážená zákazníci EnerG, 110/22 Brno s

EVU modul 4.90

HUV_R110_R22_DPS_20210831
=AJA28&EFS
ZO01
CE1

15.12.2021

				Datum	31.01.2022	TR 110/22 kV BRNO-HUSOVICE	VÝKRES POUŽITÝCH PRVKŮ	=AJA28	+ASJ28	&EFS	ZO01
				Vyprac.	KLEIN J.	TR 110/22 kV BRNO-SEVER (KLUSÁČKOVA)		STATUS: DPS			
				Schvál.	KLEIN K.	POLE VÝVODU - VN219 BRNO-SEVER					List: 35
Ind.revize	Popis revize	Datum	Jméno	Norma		EG.D, a.s.	OBVODOVÉ SCHÉMA	ČÍSLO VÝKRESU: HUV=AJA28+ASJ28&EFS/ZO01			Celkem: 67

Č.výkr.zhot.:
Č.zak.zhot.: 18-70-001
Č.stavby: 1020002130

Union Grid

EVU modul 4.90

15.12.2021 HUV_R110_R22_DPS_20210831
=AJA28&EFS
ZQ01
CE1

1 PŘÍSTROJ VÝROBCE: SIEMENS TYP :
OBJ.ČÍSLO:

3P-SPÍNAČ

JMENOVITÉ NAPĚTÍ : JMENOVITÝ PROUD :

TECHNICKÉ KOMPONENTY	TYP	OBJEDNACÍ ČÍSLO

ZPŮSOB POUŽITÍ	NASTAVENÍ	UMÍSTĚNÍ	OZNAČENÍ PRVKU
VYPÍNAČ 3P			-QM

/GA02.2 /MA01.1 /MA01.2 /QA01.2 /RA01.2

Odkaz na zobrazení skupiny ve schématu zapojení

Odkaz na samostatné podklady grafických detailů

Odkaz na připojení přístrojů

-X08 /Z_QM_01.2
-X09 /Z_QM_01.2
-X10 /Z_QM_01.3
-X11 /Z_QM_01.3
-X12 /Z_QM_01.4
-X13 /Z_QM_01.4
-X14 /Z_QM_01.5
-X15 /Z_QM_01.5
-X16 /Z_QM_01.7
-X17 /Z_QM_01.7

1 PŘÍSTROJ VÝROBCE: SIEMENS TYP :
OBJ.ČÍSLO:

ODPOJOVAČ/UZEMŇOVAČ

JMENOVITÉ NAPĚTÍ : JMENOVITÝ PROUD :

TECHNICKÉ KOMPONENTY	TYP	OBJEDNACÍ ČÍSLO

ZPŮSOB POUŽITÍ	NASTAVENÍ	UMÍSTĚNÍ	OZNAČENÍ PRVKU
ODPOJOVAČ PŘÍPOJNICE QA			-QA

/MA02.3 /QA01.3 /RA01.2

Odkaz na zobrazení skupiny ve schématu zapojení

Odkaz na samostatné podklady grafických detailů

Odkaz na připojení přístrojů

-X1 /Z_QA_01.2
-X11 /Z_QA_01.3
-X12 /Z_QA_01.4
-X13 /Z_QA_01.5
-X14 /Z_QA_01.5
-X15 /Z_QA_01.6
-X81 /Z_QA_01.7
-X82 /Z_QA_01.8
-X51 /Z_QA_01.3
-X52 /Z_QA_01.4
-X53 /Z_QA_01.5
-X54 /Z_QA_01.5
-X55 /Z_QA_01.6
-X84 /Z_QA_01.7
-X85 /Z_QA_01.8

1 PŘÍSTROJ VÝROBCE: SIEMENS TYP :
OBJ.ČÍSLO:

ODPOJOVAČ

JMENOVITÉ NAPĚTÍ : JMENOVITÝ PROUD :

TECHNICKÉ KOMPONENTY	TYP	OBJEDNACÍ ČÍSLO

ZPŮSOB POUŽITÍ	NASTAVENÍ	UMÍSTĚNÍ	OZNAČENÍ PRVKU
ODPOJOVAČ PŘÍPOJNICE QB			-QB

/MA02.6 /QA01.6 /RA01.3

Odkaz na zobrazení skupiny ve schématu zapojení

Odkaz na samostatné podklady grafických detailů

Odkaz na připojení přístrojů

-X2 /Z_QB_01.1
-X21 /Z_QB_01.2
-X22 /Z_QB_01.3
-X23 /Z_QB_01.4
-X24 /Z_QB_01.5
-X25 /Z_QB_01.6
-X65 /Z_QB_01.6
-X83 /Z_QB_01.7
-X84 /Z_QB_01.8

Ind.revize	Popis revize	Datum	Jméno	Norma		
				Datum	31.01.2022	TR 110/22 kV BRNO-HUSOVICE
				Vyprac.	KLEIN J.	TR 110/22 kV BRNO-SEVER (KLUSÁČKOVA)
				Schvál.	KLEIN K.	POLE VÝVODU - VN219 BRNO-SEVER
						EG.D, a.s.

VÝKRES POUŽITÝCH PRVKŮ

OBVODOVÉ SCHÉMA

=AJA28	+ASJ28	&EFS	ZQ01
STATUS: DPS			
			List: 36
ČÍSLO VÝKRESU: HUV=AJA28+ASJ28&EFS/ZQ01			Celkem: 67

1	ODPOR OMEZUJÍCÍ REZISTOR	VÝROBCE : NEDEFINOVÁN OBJ. č. :	TYP : 12 kOhm	
	ODPOR : 12 kOhm	VÝKON : 1 W		
	TECHN. KOMPONENTY	TYP :	OBJEDNACÍ ČÍSLO	

APLIKACE	NASTAVITELNOST	MÍSTO	OZNAČENÍ PRVKU													
			-R1		/MA01.4											

Č.výkr.zhot.:
Č.zak.zhot.: 18-70-001
Č.stavby: 1020002130

Union Grid
Vážená zákazníci EnerG, s.r.o.

EVU modul 4.90

HUV_R110_R22_DPS_20210831
=AJA28&EFS
ZR01
CE1

15.12.2021

				Datum	31.01.2022	TR 110/22 kV BRNO-HUSOVICE	VÝKRES POUŽITÝCH PRVKŮ	=AJA28	+ASJ28	&EFS	ZR01
				Vyprac.	KLEIN J.	TR 110/22 kV BRNO-SEVER (KLUSÁČKOVA)		STATUS: DPS			
				Schvál.	KLEIN K.	POLE VÝVODU - VN219 BRNO-SEVER					List: 37
Ind.revize	Popis revize	Datum	Jméno	Norma		EG.D, a.s.	OBVODOVÉ SCHÉMA	ČÍSLO VÝKRESU: HUV=AJA28+ASJ28&EFS/ZR01			Celkem: 67

1	PŘÍSTROJ	VÝROBCE: SIEMENS OBJ.ČÍSLO:	TYP : NEZNÁMÝ
	SIGNAL.KONTAKTY STAVU SF6		
	JMENOVITÉ NAPĚTÍ : 110V DC	JMENOVITÝ PROUD :	
	TECHNICKÉ KOMPONENTY	TYP	OBJEDNACÍ ČÍSLO

Odkaz na zobrazení skupiny ve schématu zapojení

Odkaz na samostatné podklady grafických detailů

Odkaz na připojení přístrojů

ZPŮSOB POUŽITÍ	NASTAVENÍ	UMÍSTĚNÍ	OZNAČENÍ PRVKU
KONTROLA TLAKU SF6			-S0

/RA02.2

-X89 /Z_S0_01.3
-X90 /Z_S0_01.4
-X88 /Z_S0_01.5

č.výkr.zhot.:
č.zak.zhot.: 18-70-001
č.stavby: 1020002130

Union Grid

EVU modul 4.90

HUV_R110_R22_DPS_20210831
=AJA28&EFS
ZS01
CE1

15.12.2021

				Datum	31.01.2022	TR 110/22 kV BRNO-HUSOVICE	VÝKRES POUŽITÝCH PRVKŮ	=AJA28	+ASJ28	&EFS	ZS01
				Vyprac.	KLEIN J.	TR 110/22 kV BRNO-SEVER (KLUSÁČKOVA)		STATUS: DPS			
				Schvál.	KLEIN K.	POLE VÝVODU - VN219 BRNO-SEVER					List: 38
Ind.revize	Popis revize	Datum	Jméno	Norma		EG.D, a.s.	OBVODOVÉ SCHÉMA	ČÍSLO VÝKRESU: HUV=AJA28+ASJ28&EFS/ZS01			Celkem: 67

3	TRANSF. PROUDU	VÝROBCE: NEDEFINOVÁN OBJ.ČÍSLO:	TYP :
	0,5/5P20		
	PŘEVOD : 200/400//1/1A	VÝKON : 5/5VA	
	TECHNICKÉ KOMPONENTY	TYP :	OBJ.ČÍSLO :

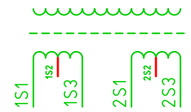

	ZPŮSOB POUŽITÍ	NASTAVENÍ	UMÍSTĚNÍ	OZNAČENÍ PRVKU														
	PROUDOVÝ TRANSF.		+TA	-TA/L1		/SA01.2	/SA01.5											
	PROUDOVÝ TRANSF.		+TA	-TA/L2		/SA01.3	/SA01.6											
	PROUDOVÝ TRANSF.		+TA	-TA/L3		/SA01.4	/SA01.7											

č.výkr.zhot.: 18-70-001
č.zak.zhot.: 1020002130
č.stavby:

Union Grid
Vážená zákaznice/zákazníku, 110/22 Brno s

EVU modul 4.90

15.12.2021
HUV_R110_R22_DPS_20210831
=AJA28&EFS
ZT01
CE1

				Datum	31.01.2022	TR 110/22 kV BRNO-HUSOVICE	eg·d	VÝKRES POUŽITÝCH PRVKŮ	=AJA28	+ASJ28	&EFS	ZT01	
				Vyprac.	KLEIN J.	TR 110/22 kV BRNO-SEVER (KLUSÁČKOVA)			STATUS: DPS				
				Schvál.	KLEIN K.	POLE VÝVODU - VN219 BRNO-SEVER						List:	39
Ind.revize	Popis revize	Datum	Jméno	Norma		EG.D, a.s.		OBVODOVÉ SCHÉMA	ČÍSLO VÝKRESU: HUV=AJA28+ASJ28&EFS/ZT01			Celkem:	67

OZNAČENÍ KABELU	ODKUD (ZE ZAŘÍZENÍ) POPIS				KAM DO ZAŘÍZENÍ				TYP PRŮŘEZ VODIČE STÍNĚNÍ Z:DO: APLIKACE	ŽÍLY POUŽITÉ VOLNÉ	KABELOVÁ TRASA DÉLKA	DÉLKA (REAL.)	STAV
-WOSJ2801	=AJA28	+ASJ28	-F11	POZ.2	=AJA26	+ASJ26	-F11	POZ.2	OPT.SPOJ.MODUL 1300nm MM LC/LC dupl KOMUNIKACE OCHRAN S ŘS	2 2 0			
-WOSJ2802	=AJA28	+ASJ28	-F11	POZ.2	=AJA28	+ASJ28	-F26	POZ.2	OPT.SPOJ.MODUL 1300nm MM LC/LC dupl KOMUNIKACE OCHRAN S ŘS	2 2 0			
-WSSJ2801	=AJA28	+ASJ28	-XH		=AXA00	+AXY02	-XH		JE-Y(St)Y 2x2x0.8 0.8mm KABEL PVC PORUCHOVÁ SIGNALIZACE	4 2 2			
					=AXA00	+AXY02	-XN113y						

Č.výkr.zhot.: 18-70-001
Č.zak.zhot.: 10200021 30
Č.stavby:

Union Grid
Vážená zákazníci EnerG, 110/22 Brno 1

EVU modul 4.90

HUV_R110_R22_DPS_20210831
=AJA28&EMB
WA01
CE1

15.12.2021

				Datum	31.01.2022	TR 110/22 kV BRNO-HUSOVICE	SEZNAM KABELŮ	=AJA28	+ASJ28	&EMB	WA01
				Vyprac.	KLEIN J.	TR 110/22 kV BRNO-SEVER (KLUSÁČKOVA)		STATUS: DPS			
				Schvál.	KLEIN K.	POLE VÝVODU - VN219 BRNO-SEVER					
Ind.revize	Popis revize	Datum	Jméno	Norma		EG.D, a.s.	ZAPOJOVACÍ TABULKA	ČÍSLO VÝKRESU: HUV=AJA28+ASJ28&EMB/WA01		List: 40	Celkem: 67

Kabel	Žíla	Cíl 1				Svorka	Cíl 2				Svorka	Potenciál	Odkaz
-WOSJ2801	1	=AJA28	+ASJ28	-F11	POZ.2	Tx1	=AJA26	+ASJ26	-F11	POZ.2	Tx2	IEC61850	=AJA28&EFS/VA01.2
OPT.SPOJ.MODUL 1300n	2	=AJA28	+ASJ28	-F11	POZ.2	Rx1	=AJA26	+ASJ26	-F11	POZ.2	Rx2	IEC61850	=AJA28&EFS/VA01.2
LC/LC dupl													
2													
-WOSJ2802	1	=AJA28	+ASJ28	-F11	POZ.2	Rx2	=AJA28	+ASJ28	-F26	POZ.2	Tx1	IEC61850	=AJA28&EFS/VA01.6
OPT.SPOJ.MODUL 1300n	2	=AJA28	+ASJ28	-F11	POZ.2	Tx2	=AJA28	+ASJ28	-F26	POZ.2	Rx1	IEC61850	=AJA28&EFS/VA01.6
LC/LC dupl													
2													
-WSSJ2801	1	=AJA28	+ASJ28	-XH		1 (int)	=AXA00	+AXY02	-XN113y		46 (int)	+1.13y	=AJA28&EFS/RA01.8
JE-Y(St)Y 2x2x0.8 0.8mm	2	=AJA28	+ASJ28	-XH		3 (int)	=AXA00	+AXY02	-XH		88 (int)	H261IF/AJA28	=AJA28&EFS/RA01.8
KABEL PVC													
4													

Č.výkr.zhot.: 18-70-001
Č.zak.zhot.:
Č.stavby: 1020002130

Union Grid
Vážená zákaznice/zákazníku, 110/22 Brno-S

EVU modul 4.90

HUV_R110_R22_DPS_20210831
=AJA28&EMB
WB01
CE1

15.12.2021

				Datum	31.01.2022	TR 110/22 kV BRNO-HUSOVICE
				Vyprac.	KLEIN J.	TR 110/22 kV BRNO-SEVER (KLUSÁČKOVA)
				Schvál.	KLEIN K.	POLE VÝVODU - VN219 BRNO-SEVER
Ind.revize	Popis revize	Datum	Jméno	Norma		EG.D, a.s.

SESTAVA ZAPOJENÍ KABELŮ

ZAPOJOVACÍ TABULKA

=AJA28	+ASJ28	&EMB	WB01

STATUS: DPS

ČÍSLO VÝKRESU: HUV=AJA28+ASJ28&EMB/WB01

List: 41
Celkem: 67

REFER.OZNAČENÍ PRVKU = + - -1	DRUH PŘÍSTROJE KOMPONENTY	POČ. KUSŮ	VÝROBCE	TYP PŘÍSTROJE	T.SPEC.1 T.SPEC.2	TECHNICKÁ DATA	OBJEDNACÍ ČÍSLO
=AJA28 +ASJ28 -OV01	KONEKTOR	1	FIBRE	DIN RAIL BOX 4xE2000	OPTICKÝ BOX 4xE2000/APC	konektor	
=AJA28 +ASJ28 -R1	ODPOR	1	NEDEFINOVÁN	12 kOhm	12 kOhm 1 W	OMEZUJÍCÍ REZISTOR	
=AJA28 +TA -TA/L1							
=AJA28 +TA -TA/L2							
=AJA28 +TA -TA/L3	TRANSF. PROUDU	3	NEDEFINOVÁN		200/400//1/1A 5/5VA	0,5/5P20	
=AJA28 +ASJ28 -FA1.13							
=AJA28 +ASJ28 -FA1.11F	JISTIČ	2	OEZ LETOHRAD	LTN-UC-2C-2	2A 230/400V AC	220V DC/PÓL 50-60Hz 10kA IP20	OEZ:41861
=AJA28 +ASJ28 -FA1.11							
=AJA28 +ASJ28 -FA1.31							
=AJA28 +ASJ28 -FA1.32	JISTIČ	3	OEZ LETOHRAD	LTN-UC-6C-2	6A 230/400V AC	220V DC/PÓL 50-60Hz 10kA IP20	OEZ:41863
=AJA28 +ASJ28 -K711A							
=AJA28 +ASJ28 -K711B							
=AJA28 +ASJ28 -K711M	POMOCNÉ RELÉ	3	SCHRACK	MT323110	110V DC 3P	MULTIFUNKČNÍ RELÉ 10A DC, SE ZKUŠ.TLAČÍTKE	MT323110
	PATICE 11-PIN,ZÁS.MO	3	SCHRACK	MT78740			MT78740
	MODUL S DIODOU 1N400	3	SCHRACK	MTMT00A0			MTMT00A0

Č.výkr.zhot.: 18-70-001
Č.zak.zhot.: 1020002130
Č.stavby:

Union Grid
Velkoobchodní distribuční společnost, a.s., 110 00 Praha 1

EVU modul 4.90

HUV_R110_R22_DPS_20210831
=AJA28&EPB
GL01
CE1

15.12.2021

				Datum	31.01.2022	TR 110/22 kV BRNO-HUSOVICE	
				Vypracc.	KLEIN J.	TR 110/22 kV BRNO-SEVER (KLUSÁČKOVA)	
				Schvál.	KLEIN K.	POLE VÝVODU - VN219 BRNO-SEVER	
Ind.revize	Popis revize	Datum	Jméno	Norma		EG.D, a.s.	

eg·d

SEZNAM PRVKŮ

SEZNAM ČÁSTÍ

=AJA28 &EPB GL01

STATUS: DPS

ČÍSLO VÝKRESU: HUV=AJA28&EPB/GL01

List: 42
Celkem: 67

REFER.OZNAČENÍ PRVKU = + - -1	DRUH PŘÍSTROJE KOMPONENTY	POČ. KUSŮ	VÝROBCE	TYP PŘÍSTROJE	T.SPEC.1 T.SPEC.2	TECHNICKÁ DATA	OBJEDNACÍ ČÍSLO
=AJA28 +ASJ28 -F11	OCHRANA	1	SIEMENS	7SJ85	NADPROUDOVÁ 60-250V DC	100-230V AC	
=AJA28 +ASJ28 -F26	OCHRANA	1	SIEMENS	7SD82	SROVNÁVACÍ OCHRANA PS101,IO102	SIPROTEC 5	
=AJA28 +ASJ28 -QM	PŘÍSTROJ	1	SIEMENS			3P-SPÍNAČ	
=AJA28 +ASJ28 -QA	PŘÍSTROJ	1	SIEMENS			ODPOJOVAČ/UZEMŇOVAČ	
=AJA28 +ASJ28 -QB	PŘÍSTROJ	1	SIEMENS			ODPOJOVAČ	
=AJA28 +ASJ28 -S0	PŘÍSTROJ	1	SIEMENS	NEZNÁMÝ	110V DC	SIGNAL.KONTAKTY STAVU SF6	
=AJA28 +ASJ28 -HU	SIGNALIZAČNÍ RELÉ	1	SIEMENS	CAPDIS S2+	CAPACITIVE VOLTAGE INDICATOR	2 TAGS CONTACTS	
=AJA28 +ASJ28 -K1QA							
=AJA28 +ASJ28 -K1QB							
=AJA28 +ASJ28 -K2QA							
=AJA28 +ASJ28 -K2QB							
=AJA28 +ASJ28 -KX01	POMOCNÉ RELÉ	5	SIEMENS	3RH2131-1BF40	110V DC 3S,1O	10A	
=AJA28 +ASJ28 -K2WA2							

č.výkr.zhot.: 18-70-001
č.zak.zhot.: 1020002130
č.stavby:

Union Grid
Velkomoravská 2042, 170 00 Praha 7

EVU modul 4.90

HUV_R110_R22_DPS_20210831
=AJA28&EPB
GL02
CE1

15.12.2021

				Datum	31.01.2022	TR 110/22 kV BRNO-HUSOVICE	eg·d	SEZNAM PRVKŮ	=AJA28	&EPB	GL02
				Vyprac.	KLEIN J.	TR 110/22 kV BRNO-SEVER (KLUSÁČKOVA)			STATUS: DPS		
				Schvál.	KLEIN K.	POLE VÝVODU - VN219 BRNO-SEVER					List: 43
Ind.revize	Popis revize	Datum	Jméno	Norma		EG.D, a.s.		SEZNAM ČÁSTÍ	ČÍSLO VÝKRESU: HUV=AJA28&EPB/GL02		Celkem: 67

REFER.OZNAČENÍ PRVKU = + - -1	DRUH PŘÍSTROJE KOMPONENTY	POČ. KUSŮ	VÝROBCE	TYP PŘÍSTROJE	T.SPEC.1 T.SPEC.2	TECHNICKÁ DATA	OBJEDNACÍ ČÍSLO
=AJA28 +ASJ28 -K2WB2	POMOCNÉ RELÉ	2	SIEMENS	3RH21 40-1BF40	110V DC 6S,2O	10A +3RH2911-1GA22	

Č.výkr.zhot.: 18-70-001
Č.zak.zhot.: 1020002130
Č.stavby:

Union Grid
Velkoměstská distribuční soustava, 110/22 kV Brno, s.r.o.

EVU modul 4.90

HUV_R110_R22_DPS_20210831
=AJA28&EPB
GL03
CE1

15.12.2021

				Datum	31.01.2022	TR 110/22 kV BRNO-HUSOVICE	SEZNAM PRVKŮ	=AJA28	&EPB GL03
				Vypracc.	KLEIN J.	TR 110/22 kV BRNO-SEVER (KLUSÁČKOVA)		STATUS: DPS	
				Schvál.	KLEIN K.	POLE VÝVODU - VN219 BRNO-SEVER			List: 44
Ind.revize	Popis revize	Datum	Jméno	Norma		EG.D, a.s.	SEZNAM ČÁSTÍ	ČÍSLO VÝKRESU: HUV=AJA28&EPB/GL03	Celkem: 67

Č.výkr.zhot.: 18-70-001
Č.zak.zhot.: 1020002130
Č.stavby:

Union Grid

EVU modul 4.90

HUV_R110_R22_DPS_20210831
=AJA28+ASJ28&ELU
DD01
CE1

15.12.2021

ČELNÍ POHLED

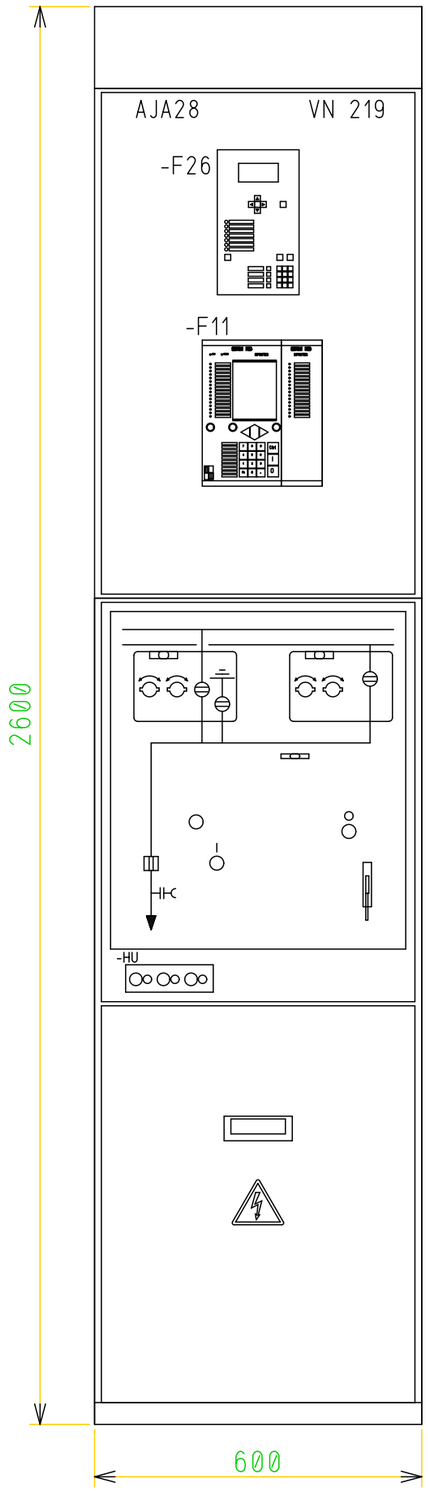

PROVEDENÍ ROZVÁDĚČE

PROVEDENÍ:	SKŘÍŇOVÝ DVOUSYSTÉMOVÝ ROZVÁDĚČ 22kV NXPLUS PLYNEM IZOLOVANÝ S VAKUOVÝM VYPÍNAČEM. UZEMNĚNÍ VÝVODU PŘES ZAPNUTÝ VYPÍNAČ
PŘÍVODY:	ZDOLA
VÝVODY:	ZDOLA
KRYTÍ:	IP3XD - KRYTY A PŘEPÁŽKY ČÁST VN - IP65
PRACOVNÍ PODMÍNKY:	PRO VNITŘNÍ PROSTŘEDÍ (DLE EN 60439-1 ed.2 čl. 6.1)
PROSTŘEDÍ EMC:	2
JMENOVITÝ PROUD:	1250 A

JMENOVITÁ NAPĚTÍ A DRUHY SÍTÍ:

LINKOVÉ NAPĚTÍ	3 AC 22kV 50 Hz / IT
NAPÁJECÍ NAPĚTÍ	2 DC 110V / IT
SIGNALIZAČNÍ NAPĚTÍ	2 DC 110V / IT
NAPĚTÍ PTN	3/N AC $100/\sqrt{3}$ (100/3) / TT

OCHRANA PŘED ÚRAZEM ELEKTRICKÝM PROUDEM

OCHRANNÉ OPATŘENÍ: AUTOMATICKÉ ODPOJENÍ OD ZDROJE
ZÁKLADNÍ OCHRANA (OCHRANA PŘED NEBEZPEČNÝM DOTYKEM ŽIVÝCH ČÁSTÍ)
- OCHRANA IZOLACÍ ŽIVÝCH ČÁSTÍ
- OCHRANA KRYTY
OCHRANA AUTOMATICKÝM ODPOJENÍM OD ZDROJE, OCHRANA ZEMNĚNÍM S VYPNUTÍM V SÍTÍCH, VE KTERÝCH NENÍ STŘED (UZEL) PŘÍMO UZEM.
OCHRANA V SÍTÍCH IT (R), SÍŤ KOMPENZOVANÁ (ČSN 33 2000-5-54)
3 AC 22 kV, 50 Hz / IT
OCHR. PŘI PORUŠE (OCHR. PŘED NEBEZP. DOTYKEM NEŽIVÝCH ČÁSTÍ)
110V DC - AUTOMATICKÝM ODPOJENÍM OD ZDROJE / IT

POZNÁMKA: JISTIČ -FA1.11F JE UMÍSTĚN ODDĚLENĚ A OPATŘEN NÁPISEM: NEVYPÍNAT! ANI PŘI ZAJIŠŤOVÁNÍ
VYJMA POŽADAVKŮ NA -FA1.11F NENÍ ROZMÍSTĚNÍ DALŠÍCH PŘÍSTROJŮ A SVORKOVNIC ZÁVAZNÉ.

Ind.revize	Popis revize	Datum	Jméno	Norma		
				Datum	31.01.2022	TR 110/22 kV BRNO-HUSOVICE
				Vyprac.	KLEIN J.	TR 110/22 kV BRNO-SEVER (KLUSÁČKOVA)
				Schvál.	KLEIN K.	POLE VÝVODU - VN219 BRNO-SEVER
						EG.D, a.s.

POHLED NA ROZVÁDĚČ

VÝKRES USPOŘÁDÁNÍ

=AJA28	+ASJ28	&ELU	DD01
STATUS: DPS			
ČÍSLO VÝKRESU: HUV=AJA28+ASJ28&ELU/DD01		List:	45
		Celkem:	67

Č.výkr.zhot.: 18-70-001
Č.zak.zhot.: 1020002130
Č.stavby:

Union Grid
Vodomská rozvodná 2040/1, 170 00 Praha 7

EVU modul 4.90

HUV_R110_R22_DPS_20210831
=AJA28+ASJ28&ELU
DD02
CE1

15.12.2021

BOČNÍ POHLED - LEVÝ

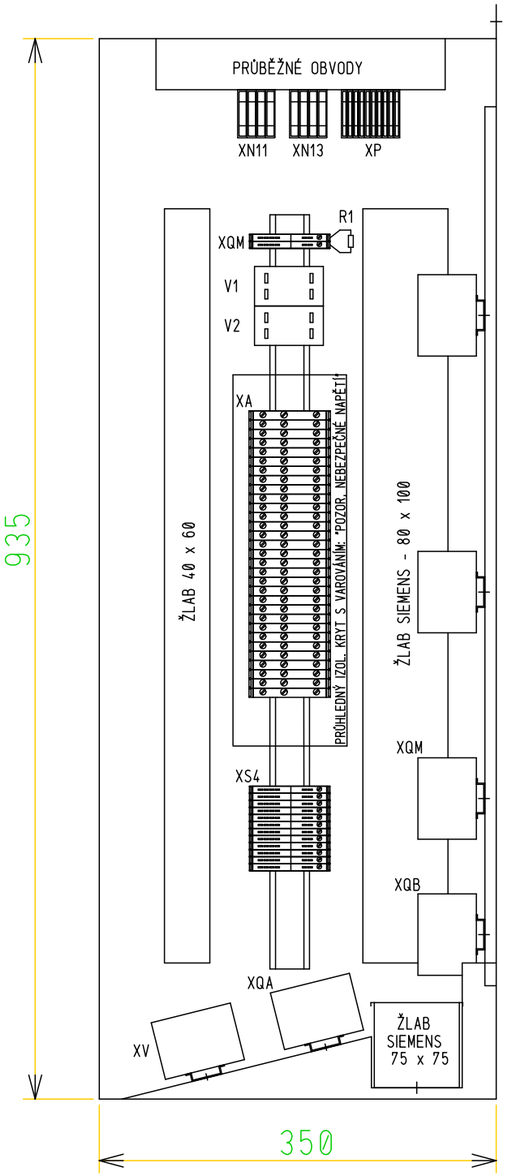

ČELNÍ POHLED

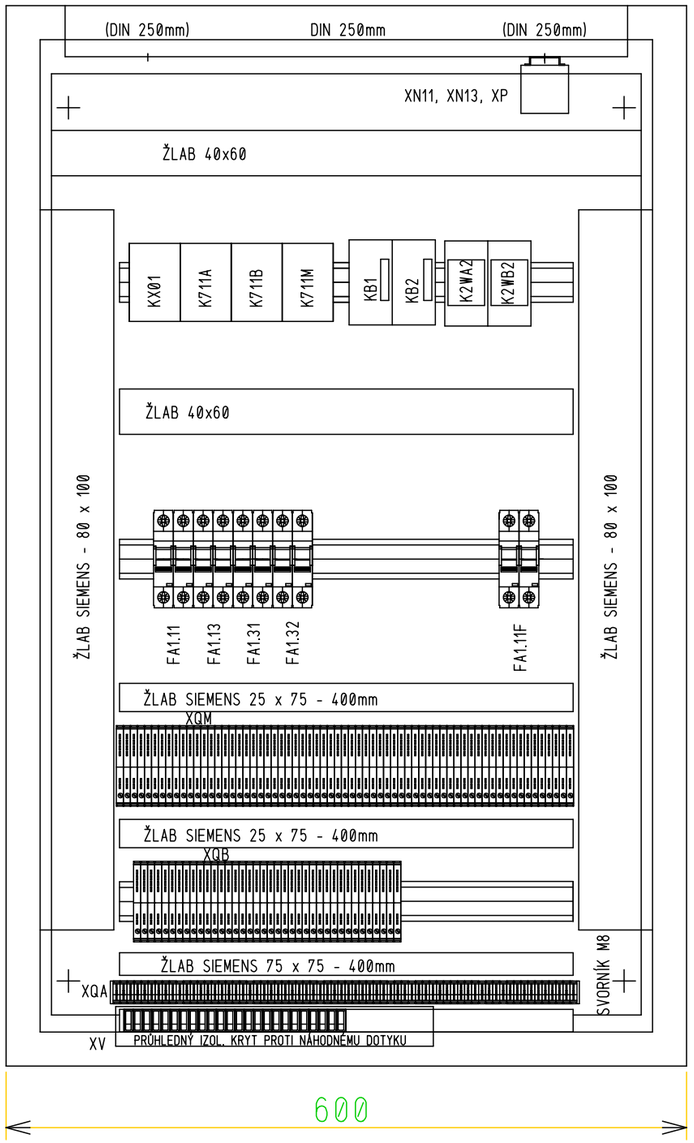

BOČNÍ POHLED - PRAVÝ

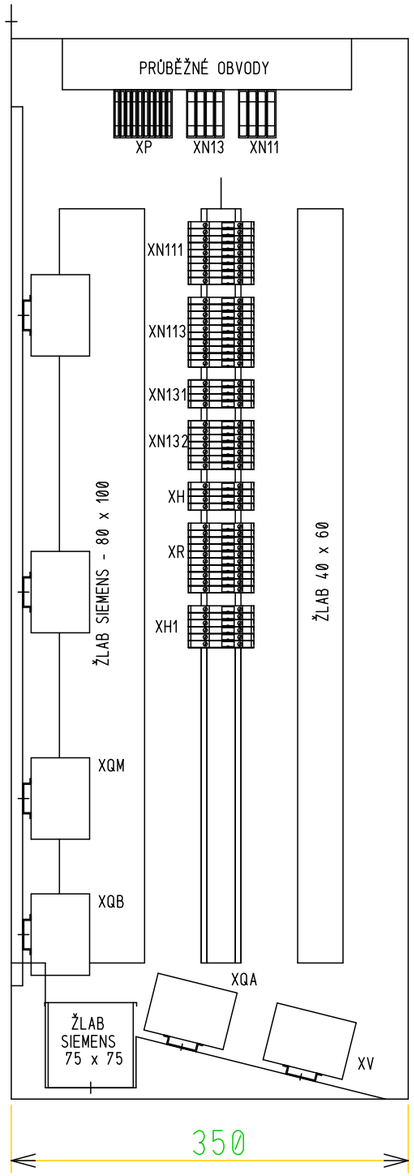

OSAZENÍ PŘÍSTROJI

-F11 - MULTIFUNKČNÍ OCHRANA, 7SJ85
-F26 - SROVNÁVACÍ OCHRANA, 7SD82
-FA... - JISTIČE
-KX01 - RELÉ ZKRATOVÁNÍ POHONU ODPOJOVAČŮ
-K711.. - OVLÁDÁNÍ ODSÁVÁNÍ SF6
-K2WA2, K2WB2 - STYKAČE PŘIPÍNÁNÍ NAPĚTÍ PŘÍPOJNICE
-KB1, KB2 - POMOCNÉ RELÉ

-XA - SVORKOVNICE OBVODŮ PTP
-XV - SVORKOVNICE OBVODŮ PTN
-XR - SVORKOVNICE OBVODŮ PŮSOBENÍ OCHRAN
-XH1 - SVORKOVNICE OBVODŮ SIGNALIZACE CAPDIS
-XS4 - SVORKOVNICE OBVODŮ SIGNALIZACE HLÍDÁNÍ SF6
-XH - SVORKOVNICE OBVODŮ SIGNALIZACE DO ŘS

-XN.. - SVORKOVNICE OBVODŮ NAPÁJENÍ 110V DC
-XN131 - SVORKOVNICE POHONU VYPÍNAČE
-XQM - SVORKOVNICE OBVODŮ VYPÍNAČE
-XQA - SVORKOVNICE TŘÍPOLOHOVÉHO ODPOJOVAČE QA,QE
-XQB - SVORKOVNICE ODPOJOVAČE QB
-XP - SVORKOVNICE OBVODU LOR, ODSÁVÁNÍ SF6
-V1,V2 - GREATZOVY MŮSTKY

				Datum	31.01.2022	TR 110/22 kV BRNO-HUSOVICE	eg·d	POHLED NA ROZVÁDĚČ	=AJA28	+ASJ28	&ELU	DD02
				Vyprac.	KLEIN J.	TR 110/22 kV BRNO-SEVER (KLUSÁČKOVA)			STATUS: DPS			
				Schvál.	KLEIN K.	POLE VÝVODU - VN219 BRNO-SEVER						List: 46
Ind.revize	Popis revize	Datum	Jméno	Norma		EG.D, a.s.		VÝKRES USPOŘÁDÁNÍ	ČÍSLO VÝKRESU: HUV=AJA28+ASJ28&ELU/DD02			Celkem: 67

Č.	Kabel	obsaz.žil	Výkr.\spol.	Typ kabelu průřez	žíly	Pokračuje	Schéma zapojení
							Montáž

-XA

Materiál vodičů		Ø	barva
Standard :	CMA	2.5mm2	šedá

Typ svorky

Standard : URTK/S

Zpětný odkaz	Č. 1	2	3	4	5	6	7	8	9	10	11	12	Žíly LTG	Označení cíle INTERNÍ			Potenciál			Č.	Označení cíle EXTERNÍ			Žíly LTG	Poznámka
/SA01.4																	fTAaNL3			110		-PE	PE		
/SA01.2																	fTAaNL1			111	+TA	-XL1	1S1		
/SA01.2														-XA		122	fTAaL1			112	+TA	-XL1	1S3		
/SA01.2																				113	+TA	-XL1	1S2		
/SA01.3																	fTAaNL2			121	+TA	-XL2	1S1		
/SA01.3														-XA		112	fTAaL2			122	+TA	-XL2	1S3		
/SA01.3																				123	+TA	-XL2	1S2		
/SA01.4														-F11		A7	fTAaNL3			131	+TA	-XL3	1S1		
/SA01.4														-F11		A8	fTAaL3			132	+TA	-XL3	1S3		
/SA01.4																				133	+TA	-XL3	1S2		
/SA01.8																	fTAbNL3			210		-PE	PE		
/SA01.5																	fTAbNL1			211	+TA	-XL1	2S1		
/SA01.5														-F11	POZ.1	A1	fTAbL1			212	+TA	-XL1	2S3		
/SA01.5																				213	+TA	-XL1	2S2		
/SA01.6																	fTAbNL2			221	+TA	-XL2	2S1		
/SA01.6														-F11	POZ.1	A3	fTAbL2			222	+TA	-XL2	2S3		
/SA01.6																				223	+TA	-XL2	2S2		
/SA01.7														-XA		250	fTAbNL3			231	+TA	-XL3	2S1		
/SA01.7														-F11	POZ.1	A5	fTAbL3			232	+TA	-XL3	2S3		
/SA01.7																				233	+TA	-XL3	2S2		
/SA01.5														-F11	POZ.1	A2	fTAbL1			241					
/SA01.5														-F26	POZ.1	A1	fTAbL1			242					
/SA01.5														-F26	POZ.1	A2	fTAbN			243					
/SA01.6														-F11	POZ.1	A4	fTAbL2			244					
/SA01.6														-F26	POZ.1	A3	fTAbL2			245					
/SA01.6														-F26	POZ.1	A4	fTAbN			246					
/SA01.7														-F11	POZ.1	A6	fTAbL3			247					
/SA01.7														-F26	POZ.1	A5	fTAbL3			248					
/SA01.7														-F26	POZ.1	A6	fTAbN			249					
/SA01.7														-F26	POZ.1	A7	fTAbN			250		-XA	231		
/SA01.7														-F26	POZ.1	A8	fTAbN			251					

č.výkr.zhot.: 18-70-001
č.zak.zhot.: 1020002130
č.stavby:

Union Grid

EVU modul 4.90

HUV_R110_R22_DPS_20210831
=AJA28+ASJ28&EMA
K10
CE1

15.12.2021

				Datum	31.01.2022	TR 110/22 kV BRNO-HUSOVICE	SESTAVA SVORKOVNICE +ASJ28-XA	=AJA28	+ASJ28	&EMA	K10
				Vypracc.	KLEIN J.	TR 110/22 kV BRNO-SEVER (KLUSÁČKOVA)		STATUS: DPS			
				Schvál.	KLEIN K.	POLE VÝVODU - VN219 BRNO-SEVER					List: 47
Ind.revize	Popis revize	Datum	Jméno	Norma		EG.D, a.s.	ZAPOJOVACÍ TABULKA	ČÍSLO VÝKRESU: HUV=AJA28+ASJ28&EMA/K10			Celkem: 67

Č.	Kabel	obsaz.žil	Výkr.	spol.	Typ kabelu průřez	žíly	Pokračuje	Schéma zapojení
1	-WSSJ2801		2	2	JE-Y(St)Y 2x2x0.8 0.8mm	4	=AXA00+AXY02/K43	

Montáž

-XH

Materiál vodičů		∅	barva
Standard :	CMA	1.5mm2	šedá

Typ svorky

Standard : UT4-MT-P/P

Zpětný odkaz	Č. 1	2	3	4	5	6	7	8	9	10	11	12	Žíly LTG	Označení cíle INTERNÍ	
/RA01.8	<-												1	=AXA00 +AXY02 -XN113y	46
/RA01.8															
/RA01.8	<-												2	=AXA00 +AXY02 -XH	88
/XA01.1															

Potenciál	č.
+1.13y	1
+1.13y	2
H261IF/AJA28	3
	4

Označení cíle EXTERNÍ			Žíly LTG	Poznámka
-F26	POZ.2	L10		
-F26	POZ.2	L7		

Č.výkr.zhot.: 18-70-001
Č.zak.zhot.: 1020002130
Č.stavby:

Union Grid
Vážená zákazníci EMA; 1.10.2021 Rev. 1

EVU modul 4.90

HUV_R110_R22_DPS_20210831
=AJA28+ASJ28&EMA
K20
CE1

15.12.2021

				Datum	31.01.2022	TR 110/22 kV BRNO-HUSOVICE	
				Vyprac.	KLEIN J.	TR 110/22 kV BRNO-SEVER (KLUSÁČKOVA)	
				Schvál.	KLEIN K.	POLE VÝVODU - VN219 BRNO-SEVER	
Ind.revize	Popis revize	Datum	Jméno	Norma		EG.D, a.s.	

SESTAVA SVORKOVNICE +ASJ28-XH

ZAPOJOVACÍ TABULKA

=AJA28	+ASJ28	&EMA	K20
STATUS: DPS			
ČÍSLO VÝKRESU: HUV=AJA28+ASJ28&EMA/K20		List:	48
		Celkem:	67

Č.	Kabel	obsaz.žil	Výkr.\spol.	Typ kabelu průřez	žíly	Pokračuje	Schéma zapojení

Montáž

-XH1

Materiál vodičů		∅	barva
Standard :	CMA	1.5mm2	šedá

Typ svorky

Standard : VBSTB4-FS

Zpětný odkaz	Č. 1	2	3	4	5	6	7	8	9	10	11	12	Žíly LTG	Označení cíle	INTERNÍ	
/GA01.5														-XN113		7
/GA01.5														-XN113		1
/RA01.5														-XH1		8
/RA01.5														-XN113		3
/RA01.5														-F11	POZ.3	B10
/RA01.4																
/RA01.4														-XH1		4
/RA01.4														-F11	POZ.3	B9

Potenciál	č.
-1.13	1
+1.13	2
H850OFF	4
+1.13	5
H850ON	6
H850ON	7
H850OFF	8
H850OFF	9

Označení cíle	EXTERNÍ	Žíly LTG	Poznámka
-HU	1		
-HU	2		
-HU	6		
-HU	7		
-HU	8		
-HU	3		
-HU	4		
-HU	5		

Č.výkr.zhot.: 18-70-001
Č.zak.zhot.: 1020002130
Č.stavby:

Union Grid

EVU modul 4.90

15.12.2021 HUV_R110_R22_DPS_20210831
=AJA28+ASJ28&EMA
K30
CE1

				Datum	31.01.2022	TR 110/22 kV BRNO-HUSOVICE
				Vyprac.	KLEIN J.	TR 110/22 kV BRNO-SEVER (KLUSÁČKOVA)
				Schvál.	KLEIN K.	POLE VÝVODU - VN219 BRNO-SEVER
Ind.revize	Popis revize	Datum	Jméno	Norma		EG.D, a.s.

SESTAVA SVORKOVNICE +ASJ28-XH1

ZAPOJOVACÍ TABULKA

=AJA28	+ASJ28	&EMA	K30

STATUS: DPS

ČÍSLO VÝKRESU: HUV=AJA28+ASJ28&EMA/K30

List: 49
Celkem: 67

Č.	Kabel	obsaz.žil	Výkr.\spol.	Typ kabelu průřez	žíly	Pokračuje	Schéma zapojení
							Montáž

-XN11

Materiál vodičů		∅	barva
Standard :	CMA	4mm2	šedá

Typ svorky

Standard : UT6

Zpětný odkaz	Č. 1	2	3	4	5	6	7	8	9	10	11	12	Žíly LTG		Označení cíle INTERNÍ	
/GA01.2															-FA1.11F	3
/GA01.4														Q	-FA1.11	3
/GA01.2															-FA1.11F	2
/GA01.4														Q	-FA1.11	2

Potenciál	č.
+1.1	1
+1.1	2
-1.1	3
-1.1	4

Označení cíle EXTERNÍ		Žíly LTG	Poznámka
=AJA26 +ASJ26 -XN11	2		
=AJA29 +ASJ29 -XN11	1		
=AJA26 +ASJ26 -XN11	4		
=AJA29 +ASJ29 -XN11	3		

Č.výkr.zhot.: 18-70-001
Č.zak.zhot.: 1020002130
Č.stavby:

Union Grid
Vzdělávací standard EMAS, 1.19.0.0 Strana 1

EVU modul 4.90

15.12.2021
HUV_R110_R22_DPS_20210831
=AJA28+ASJ28&EMA
K40
CE1

				Datum	31.01.2022	TR 110/22 kV BRNO-HUSOVICE	SESTAVA SVORKOVNICE +ASJ28-XN11
				Vyprac.	KLEIN J.	TR 110/22 kV BRNO-SEVER (KLUSÁČKOVA)	
				Schvál.	KLEIN K.	POLE VÝVODU - VN219 BRNO-SEVER	
Ind.revize	Popis revize	Datum	Jméno	Norma		EG.D, a.s.	ZAPOJOVACÍ TABULKA

=AJA28 | +ASJ28 | &EMA | K40

STATUS: DPS

ČÍSLO VÝKRESU: HUV=AJA28+ASJ28&EMA/K40

List: 50
Celkem: 67

Č.	Kabel	obsaz.žil	Výkr.\spol.	Typ kabelu průřez	žíly	Pokračuje	Schéma zapojení
							Montáž

-XN13

Materiál vodičů		∅	barva
Standard :	CMA	4mm2	šedá

Typ svorky

Standard : UT6

Zpětný odkaz	Č. 1	2	3	4	5	6	7	8	9	10	11	12	Žíly LTG	Označení cíle INTERNÍ	
/GA02.3														-FA1.31	3
/GA02.6														-FA1.32	3
/GA02.3														-FA1.31	1
/GA02.6														-FA1.32	2

Potenciál	č.
+1.3	1
+1.3	2
-1.3	3
-1.3	4

Označení cíle EXTERNÍ		Žíly LTG	Poznámka
=AJA26 +ASJ26 -XN13	2		
=AJA29 +ASJ29 -XN13	1		
=AJA26 +ASJ26 -XN13	4		
=AJA29 +ASJ29 -XN13	3		

Č.výkr.zhot.: 18-70-001
Č.zak.zhot.:
Č.stavby: 1020002130

Union Grid
Vzdělávací standard SVOP; 1.19.0.0 Strana 1

EVU modul 4.90

15.12.2021 HUV_R110_R22_DPS_20210831
=AJA28+ASJ28&EMA
K50
CE1

				Datum	31.01.2022	TR 110/22 kV BRNO-HUSOVICE	SESTAVA SVORKOVNICE +ASJ28-XN13	=AJA28	+ASJ28	&EMA	K50
				Vyprac.	KLEIN J.	TR 110/22 kV BRNO-SEVER (KLUSÁČKOVA)		STATUS: DPS			
				Schvál.	KLEIN K.	POLE VÝVODU - VN219 BRNO-SEVER					List: 51
Ind.revize	Popis revize	Datum	Jméno	Norma		EG.D, a.s.	ZAPOJOVACÍ TABULKA	ČÍSLO VÝKRESU: HUV=AJA28+ASJ28&EMA/K50			Celkem: 67

Č.	Kabel	obsaz.žil	Výkr.\spol.	Typ kabelu průřez	žíly	Pokračuje	Schéma zapojení
							Montáž

-XN111

Materiál vodičů		∅	barva
Standard :	CMA	1.5mm2	šedá

Typ svorky

Standard : UT4-MT-P/P

Zpětný odkaz	Č. 1	2	3	4	5	6	7	8	9	10	11	12	Žíly LTG	Označení cíle INTERNÍ	
/MA01.2														-FA1.11	1
/MA01.2															
/MA01.6															
/MA01.6															
/MA01.2														-FA1.11	4
/MA01.2															
/MA01.3															
/MA01.6															
/MA01.6															

Potenciál	č.
+1.11	1
+1.11	2
+1.11	3
+1.11	4
-1.11	5
-1.11	6
-1.11	7
-1.11	8
-1.11	9

Označení cíle EXTERNÍ				Žíly LTG	Poznámka
-XQM		13	A		
-F11	POZ.3	D11	Q		
-F11	POZ.1	C2			
-XQM		21			
-K2WA2		A2	Q		

Č.výkr.zhot.: 18-70-001
Č.zak.zhot.: 1020002130
Č.stavby:

Union Grid
Vedoucí distribuční soustavy, 110/22 kV/mn.s.

EVU modul 4.90

HUV_R110_R22_DPS_20210831
=AJA28+ASJ28&EMA
K60
CE1

15.12.2021

				Datum	31.01.2022	TR 110/22 kV BRNO-HUSOVICE	
				Vyprac.	KLEIN J.	TR 110/22 kV BRNO-SEVER (KLUSÁČKOVA)	
				Schvál.	KLEIN K.	POLE VÝVODU - VN219 BRNO-SEVER	
Ind.revize	Popis revize	Datum	Jméno	Norma		EG.D, a.s.	

SESTAVA SVORKOVNICE +ASJ28-XN111

ZAPOJOVACÍ TABULKA

=AJA28	+ASJ28	&EMA	K60
STATUS: DPS			
ČÍSLO VÝKRESU: HUV=AJA28+ASJ28&EMA/K60		List:	52
		Celkem:	67

Č.	Kabel	obsaz.žil	Výkr.\spol.	Typ kabelu průřez	žíly	Pokračuje	Schéma zapojení
							Montáž

-XN113

Materiál vodičů		Ø	barva
Standard :	CMA	1.5mm2	šedá

Typ svorky

Standard : UT4-MT-P/P

Zpětný odkaz	Č. 1	2	3	4	5	6	7	8	9	10	11	12	Žíly LTG	Označení cíle INTERNÍ	
/GA01.4														-FA1.13	1
/QA01.2															
/RA01.5															
/RA01.5															
/RA02.3															
/RA01.6															
/GA01.5														-FA1.13	4
/QA01.2															
/RA02.3															
/RA02.3															

Potenciál	č.
+1.13	1
+1.13	2
+1.13	3
+1.13	4
+1.13	5
+1.13	6
-1.13	7
-1.13	8
-1.13	9
-1.13	10

Označení cíle EXTERNÍ				Žíly LTG	Poznámka
-XH1		2			
-XQM		71 A			
-XH1		5			
-F11	POZ.1	D6			
-XS4		894			
-F11	POZ.2	B10			
-XH1		1			
-F11	POZ.3	A3	Q		
-K711A		A2	Q		

č.výkr.zhot.:
č.zak.zhot.: 18-70-001
č.stavby: 1020002130

Union Grid

EVU modul 4.90

HUV_R110_R22_DPS_20210831
=AJA28+ASJ28&EMA
K70
CE1

15.12.2021

				Datum	31.01.2022	TR 110/22 kV BRNO-HUSOVICE	SESTAVA SVORKOVNICE +ASJ28-XN113	=AJA28	+ASJ28	&EMA	K70
				Vyprac.	KLEIN J.	TR 110/22 kV BRNO-SEVER (KLUSÁČKOVA)		STATUS: DPS			
				Schvál.	KLEIN K.	POLE VÝVODU - VN219 BRNO-SEVER					
Ind.revize	Popis revize	Datum	Jméno	Norma		EG.D, a.s.	ZAPOJOVACÍ TABULKA	ČÍSLO VÝKRESU: HUV=AJA28+ASJ28&EMA/K70		List:	53
										Celkem:	67

Č.	Kabel	obsaz.žil	Výkr.\spol.	Typ kabelu průřez	žíly	Pokračuje	Schéma zapojení
							Montáž

-XN131

Materiál vodičů		Ø	barva
Standard :	CMA	1.5mm2	šedá

Typ svorky

Standard : UT4-MT-P/P

Zpětný odkaz	Č. 1	2	3	4	5	6	7	8	9	10	11	12	Žíly LTG	Označení cíle INTERNÍ	
/GA02.3														-FA1.31	4
/GA02.4															
/GA02.3														-FA1.31	2
/GA02.4															

Potenciál		č.
+1.31		1
+1.31		2
-1.31		3
-1.31		4

Označení cíle EXTERNÍ			Žíly LTG	Poznámka
-XQM		27		
-F11	POZ.1	D7		
-XQM		28		
-F11	POZ.1	D9		

Č.výkr.zhot.: 18-70-001
Č.zak.zhot.: 1020002130
Č.stavby:

Union Grid
Vedoucí elektrické sítě; 110/22 kV mimo 1

EVU modul 4.90

HUV_R110_R22_DPS_20210831
=AJA28+ASJ28&EMA
K80
CE1

15.12.2021

				Datum	31.01.2022	TR 110/22 kV BRNO-HUSOVICE	
				Vyprac.	KLEIN J.	TR 110/22 kV BRNO-SEVER (KLUSÁČKOVA)	
				Schvál.	KLEIN K.	POLE VÝVODU - VN219 BRNO-SEVER	
Ind.revize	Popis revize	Datum	Jméno	Norma		EG.D, a.s.	

eg·d

SESTAVA SVORKOVNICE +ASJ28-XN131

ZAPOJOVACÍ TABULKA

=AJA28	+ASJ28	&EMA	K80
STATUS: DPS			
ČÍSLO VÝKRESU: HUV=AJA28+ASJ28&EMA/K80		List:	54
		Celkem:	67

Č.	Kabel	obsaz.žil	Výkr.\spol.	Typ kabelu průřez	žíly	Pokračuje	Schéma zapojení
							Montáž

-XN132

Materiál vodičů		∅	barva
Standard :	CMA	1.5mm2	šedá

Typ svorky

Standard : UT4-MT-P/P

Zpětný odkaz	Č. 1	2	3	4	5	6	7	8	9	10	11	12	Žíly LTG	Označení cíle INTERNÍ	
/MA02.2														-FA1.32	1
/MA02.2															
/MA02.4															
/MA02.6															
/MA02.4															
/MA02.6															
/MA02.2														-FA1.32	4
/MA02.2															
/MA02.4															
/MA02.6															
/MA02.7															
/MA02.7															
/MA02.4															
/MA02.6															

Potenciál	č.
+1.32	1
+1.32	2
+1.32	3
+1.32	4
+1.32	5
+1.32	6
-1.32	7
-1.32	8
-1.32	9
-1.32	10
-1.32	11
-1.32	12
-1.32	13
-1.32	14

Označení cíle EXTERNÍ				Žíly LTG	Poznámka
-F11	POZ.1	C3	Q		
-K1QA		13			
-K1QB		13			
-K2QA		44			
-K2QB		44			
-F11	POZ.1	C7	Q		
-K1QA		44			
-K1QB		44			
-KX01		A2			
-K2QA		13			
-K2QB		13			

Č.výkr.zhot.: 18-70-001
Č.zak.zhot.: 1020002130
Č.stavby:

Union Grid
Vážená zákazníci EVVO, 119/03 Sb.

EVU modul 4.90

15.12.2021 HUV_R110_R22_DPS_20210831
=AJA28+ASJ28&EMA
K90
CE1

				Datum	31.01.2022	TR 110/22 kV BRNO-HUSOVICE
				Vyprac.	KLEIN J.	TR 110/22 kV BRNO-SEVER (KLUSÁČKOVA)
				Schvál.	KLEIN K.	POLE VÝVODU - VN219 BRNO-SEVER
Ind.revize	Popis revize	Datum	Jméno	Norma		EG.D, a.s.

SESTAVA SVORKOVNICE +ASJ28-XN132

ZAPOJOVACÍ TABULKA

=AJA28	+ASJ28	&EMA	K90
STATUS:	DPS		
ČÍSLO VÝKRESU:	HUV=AJA28+ASJ28&EMA/K90	List:	55
		Celkem:	67

Č.	Kabel	obsaz.žil	Výkr.\spol.	Typ kabelu průřez	žíly	Pokračuje	Schéma zapojení
							Montáž

-XP

Materiál vodičů		Ø	barva
Standard :	CMA	1.5mm2	šedá

Typ svorky

Standard : UT4-MT-P/P

Zpětný odkaz	Č. 1	2	3	4	5	6	7	8	9	10	11	12	Žíly LTG	Označení cíle INTERNÍ	
/NA01.3															
/NA01.4														=AJA29 +ASJ29 -XP	1
/NA01.3															
/NA01.5														=AJA29 +ASJ29 -XP	3
/NA01.4														=AJA26 +ASJ26 -XP	6
/NA01.5														=AJA29 +ASJ29 -XP	5
/NA02.4														=AJA26 +ASJ26 -XP	8
/NA02.7															
/NA02.4														=AJA26 +ASJ26 -XP	10
/NA02.7															

Potenciál	č.
+1.02	1
+1.02	2
-1.02	3
-1.02	4
f331S	5
f331S	6
L1	7
L1	8
H711AJA	9
H711AJA	10

Označení cíle EXTERNÍ					Žíly LTG	Poznámka
=AJA26	+ASJ26 -XP			2		
	-F11	POZ.2	B3			
=AJA26	+ASJ26 -XP			4		
	-F11	POZ.1	D12			
	-F11	POZ.2	B4			
	-F11	POZ.1	D14			
	-K711A			12	Q	
=AJA29	+ASJ29 -XP			7		
	-K711A			11	Q	
=AJA29	+ASJ29 -XP			9		

Č.výkr.zhot.: 18-70-001
Č.zak.zhot.: 1020002130
Č.stavby:

Union Grid

EVU modul 4.90

HUV_R110_R22_DPS_20210831
=AJA28+ASJ28&EMA
K100
CE1

15.12.2021

				Datum	31.01.2022	TR 110/22 kV BRNO-HUSOVICE
				Vyprac.	KLEIN J.	TR 110/22 kV BRNO-SEVER (KLUSÁČKOVA)
				Schvál.	KLEIN K.	POLE VÝVODU - VN219 BRNO-SEVER
Ind.revize	Popis revize	Datum	Jméno	Norma		EG.D, a.s.

SESTAVA SVORKOVNICE +ASJ28-XP

ZAPOJOVACÍ TABULKA

=AJA28	+ASJ28	&EMA	K100

STATUS: DPS

ČÍSLO VÝKRESU: HUV=AJA28+ASJ28&EMA/K100

List: 56
Celkem: 67

Č.	Kabel	obsaz.žil	Výkr.\spol.	Typ kabelu průřez	žíly	Pokračuje	Schéma zapojení
							Montáž

-XQA

Materiál vodičů		∅	barva	Typ svorky
Standard :	CMA	1.5mm2	šedá	Standard : VBSTB4-FS(6-2,8-0,8)

Zpětný odkaz	Č. 1	2	3	4	5	6	7	8	9	10	11	12	Žíly LTG		Označení cíle	INTERNÍ		Potenciál	č.	Označení cíle	EXTERNÍ		Žíly LTG	Poznámka
/MA02.4														Q	-K1QA		33	-fQA	101	-QA	-X1	1		
/MA02.4														Q	-K1QA		14	+fQA	102	-QA	-X1	0		
/QA01.4															-XQA		511 A	A +1.13	111 B	-QA	-X11	9		
															-XQM		73 A	C	D					
/QA01.4															-F11	POZ.3	A7	f31QA	112	-QA	-X11	8		
/QA01.4															-F11	POZ.3	A8	f41QA	114	-QA	-X11	7		
/XA01.1																			121					
/XA01.2																			122					
/XA01.2																			124					
/XA01.2																			131					
/XA01.2																			132					
/XA01.2																			133					
/XA01.2																			134					
/XA01.3																			141					
/XA01.3																			142					
/XA01.3																			143					
/XA01.3																			144					
/XA01.3																			151					
/XA01.3																			152					
/XA01.4																			153					
/XA01.4																			154					
/XA01.4																			161					
/XA01.4																			162					
/XA01.4																			163					
/XA01.4																			164					
/XA01.4																			171					
/XA01.5																			172					
/XA01.5																			173					
/XA01.5																			174					
/QA01.5															-XQA		111 A	A +1.13	511 B	-QA	-X51	9		
															-XQB		211 A	C	D					
/QA01.5														Q	-F11	POZ.3	B3	f31QE	512	-QA	-X51	8		
/QA01.5															-F11	POZ.3	B4	f41QE	514	-QA	-X51	7		
/XA01.1																			521					

Č.výkr.zhot.: 18-70-001
Č.zak.zhot.: 1020002130
Č.stavby:

Union Grid
Vedoucí distribuční soustavy, 110 00 Praha 1

EVU modul 4.90

HUV_R110_R22_DPS_20210831
=AJA28+ASJ28&EMA
K110
CE1

15.12.2021

Datum	31.01.2022	TR 110/22 kV BRNO-HUSOVICE	SESTAVA SVORKOVNICE +ASJ28-XQA	=AJA28	+ASJ28 &EMA K110
Vyprac.	KLEIN J.	TR 110/22 kV BRNO-SEVER (KLUSÁČKOVA)		STATUS: DPS	
Schvál.	KLEIN K.	POLE VÝVODU - VN219 BRNO-SEVER			List: 57
Norma		EG.D, a.s.	ZAPOJOVACÍ TABULKA	ČÍSLO VÝKRESU: HUV=AJA28+ASJ28&EMA/K110	Celkem: 67

Ind.revize	Popis revize	Datum	Jméno

Č.	Kabel	obsaz.žil	Výkr.\spol.	Typ kabelu průřez	žíly	Pokračuje	Schéma zapojení
							Montáž

-XQA

Materiál vodičů		∅	barva
Standard :	CMA	1.5mm2	šedá

Typ svorky

Standard : VBSTB4-FS(6-2,8-0,8)

Zpětný odkaz	Č. 1	2	3	4	5	6	7	8	9	10	11	12	Žíly LTG	Označení cíle INTERNÍ	Potenciál	č.	Označení cíle EXTERNÍ	Žíly LTG	Poznámka
/XA01.2																522			
/XA01.2																524			
/XA01.2																531			
/XA01.2																532			
/XA01.2																533			
/XA01.2																534			
/XA01.3																541			
/XA01.3																542			
/XA01.3																543			
/XA01.3																544			
/XA01.3																551			
/XA01.3																552			
/XA01.4																553			
/XA01.4																554			
/XA01.4																561			
/XA01.4																562			
/XA01.4																563			
/XA01.4																564			
/XA01.4																571			
/XA01.5																572			
/XA01.5																573			
/XA01.5																574			
/XA01.1																811			
/XA01.2																812			
/XA01.2																813			
/XA01.2																814			
/MA02.4														-QA -X82 3	(+fQA)	815	-KX01 14	Q	
/MA02.4														-XQA 101	-fQA	816	-QA -X82 2		
/RA01.3														-XQB 821	A +1.13	817 B	-QA -X82 1		
														-XQM 25 A	C	D			
/RA01.3														-F11 POZ.2 B14	A f4LEAVER	818 B	-QA -X82 0		
														-XQB 822	C	D			
/XA01.2																830			
/XA01.3																831			

Č.výkr.zhot.: 18-70-001
Č.zak.zhot.: 1020002130
Č.stavby:

Union Grid
Vážená zákazníci EVVO, 119/03 Sb.

EVU modul 4.90

HUV_R110_R22_DPS_20210831
=AJA28+ASJ28&EMA
K111
CE1

15.12.2021

Datum	31.01.2022	TR 110/22 kV BRNO-HUSOVICE	SESTAVA SVORKOVNICE +ASJ28-XQA	=AJA28	+ASJ28 &EMA K111
Vyprac.	KLEIN J.	TR 110/22 kV BRNO-SEVER (KLUSÁČKOVA)		STATUS: DPS	
Schvál.	KLEIN K.	POLE VÝVODU - VN219 BRNO-SEVER			List: 58
Norma		EG.D, a.s.	ZAPOJOVACÍ TABULKA	ČÍSLO VÝKRESU: HUV=AJA28+ASJ28&EMA/K111	Celkem: 67

Ind.revize | Popis revize | Datum | Jméno

Č.	Kabel	obsaz.žil	Výkr.\spol.	Typ kabelu průřez	žíly	Pokračuje	Schéma zapojení
							Montáž

-XQA

Materiál vodičů		∅	barva	Typ svorky
Standard :	CMA	1.5mm2	šedá	Standard : VBSTB4-FS(6-2,8-0,8)

Zpětný odkaz	Č. 1	2	3	4	5	6	7	8	9	10	11	12	Žíly LTG	Označení cíle INTERNÍ	Potenciál č.	Označení cíle EXTERNÍ	Žíly LTG	Poznámka
/XA01.3															832			
/XA01.3															833			

č.výkr.zhot.: 18-70-001
č.zak.zhot.: 1020002130
č.stavby:

Union Grid
Vedoucí elektrické sítě; 110/22 kV; Rozvodna 1

EVU modul 4.90

HUV_R110_R22_DPS_20210831
=AJA28+ASJ28&EMA
K112
CE1

15.12.2021

				Datum	31.01.2022	TR 110/22 kV BRNO-HUSOVICE	
				Vyprac.	KLEIN J.	TR 110/22 kV BRNO-SEVER (KLUSÁČKOVA)	
				Schvál.	KLEIN K.	POLE VÝVODU - VN219 BRNO-SEVER	
Ind.revize	Popis revize	Datum	Jméno	Norma		EG.D, a.s.	

SESTAVA SVORKOVNICE +ASJ28-XQA

ZAPOJOVACÍ TABULKA

=AJA28	+ASJ28	&EMA	K112
STATUS: DPS			
ČÍSLO VÝKRESU: HUV=AJA28+ASJ28&EMA/K112		List:	59
		Celkem:	67

Č.	Kabel	obsaz.žil	Výkr.\spol.	Typ kabelu průřez	žíly	Pokračuje	Schéma zapojení
							Montáž

-XQB

Materiál vodičů		∅	barva	Typ svorky
Standard :	CMA	1.5mm2	šedá	Standard : VBSTB4-FS(6-2,8-0,8)

Zpětný odkaz	Č. 1	2	3	4	5	6	7	8	9	10	11	12	Žíly LTG	Označení cíle INTERNÍ			Potenciál	Č.	Označení cíle EXTERNÍ			Žíly LTG	Poznámka
/MA02.6														Q	-K1QB		33	-fQB	201	-QB	-X2	1		
/MA02.6														Q	-K1QB		14	+fQB	202	-QB	-X2	0		
/QA01.6															-XQA		511 C	A +1.13	211 B	-QB	-X21	9		
															-XQM		25 C	C	D					
/QA01.6															-F11	POZ.3	A9	f31QB	212	-QB	-X21	8		
/QA01.6															-F11	POZ.3	A10	f41QB	214	-QB	-X21	7		
/XA01.2																			221					
/XA01.2																			222					
/XA01.2																			224					
/XA01.2																			231					
/XA01.3																			232					
/XA01.3																			233					
/XA01.3																			234					
/XA01.3																			241					
/XA01.3																			242					
/XA01.3																			243					
/XA01.4																			244					
/XA01.4																			251					
/XA01.4																			252					
/XA01.4																			253					
/XA01.4																			254					
/XA01.4																			261					
/XA01.4																			262					
/XA01.5																			263					
/XA01.5																			264					
/XA01.5																			271					
/XA01.5																			272					
/XA01.5																			273					
/XA01.5																			274					
/XA01.6																			671					
/XA01.6																			672					
/XA01.6																			673					
/XA01.6																			674					
/MA02.7														Q	-KX01		34	(+fQB)	819	-QB	-X83	3		

Č.výkr.zhot.: 18-70-001
Č.zak.zhot.: 1020002130
Č.stavby:

Union Grid
Vedoucí distribuční soustavy, 110 00 Praha 1

EVU modul 4.90

HUV_R110_R22_DPS_20210831
=AJA28+ASJ28&EMA
K120
CE1

15.12.2021

Datum	31.01.2022	TR 110/22 kV BRNO-HUSOVICE	SESTAVA SVORKOVNICE +ASJ28-XQB	=AJA28	+ASJ28	&EMA	K120
Vyprac.	KLEIN J.	TR 110/22 kV BRNO-SEVER (KLUSÁČKOVA)		STATUS: DPS			
Schvál.	KLEIN K.	POLE VÝVODU - VN219 BRNO-SEVER					List: 60
Norma		EG.D, a.s.	ZAPOJOVACÍ TABULKA	ČÍSLO VÝKRESU: HUV=AJA28+ASJ28&EMA/K120			Celkem: 67

Ind.revize	Popis revize	Datum	Jméno

Č.	Kabel	obsaz.žil	Výkr.\spol.	Typ kabelu průřez	žíly	Pokračuje	Schéma zapojení
							Montáž

-XQB

Materiál vodičů		∅	barva
Standard :	CMA	1.5mm2	šedá

Typ svorky

Standard : VBSTB4-FS(6-2,8-0,8)

Zpětný odkaz	Č. 1	2	3	4	5	6	7	8	9	10	11	12	Žíly LTG	Označení cíle	INTERNÍ
/MA02.7														-XQB	201
/RA01.3														-XQA	817 A
/RA01.3														-XQA	818 C
/XA01.6															
/XA01.6															

Potenciál	č.
-fQB	820
+1.13	821
f4LEAVER	822
	830
	831

Označení cíle	EXTERNÍ		Žíly LTG	Poznámka
-QB	-X83	2		
-QB	-X83	1		
-QB	-X83	0		

č.výkr.zhot.: 18-70-001
č.zak.zhot.: 1020002130
č.stavby:

Union Grid
Vzdělání standard PMO; 1.19.00 Rev.1

EVU modul 4.90

15.12.2021 HUV_R110_R22_DPS_20210831
=AJA28+ASJ28&EMA
K121
CE1

				Datum	31.01.2022	TR 110/22 kV BRNO-HUSOVICE
				Vyprac.	KLEIN J.	TR 110/22 kV BRNO-SEVER (KLUSÁČKOVA)
				Schvál.	KLEIN K.	POLE VÝVODU - VN219 BRNO-SEVER
Ind.revize	Popis revize	Datum	Jméno	Norma		EG.D, a.s.

SESTAVA SVORKOVNICE +ASJ28-XQB

ZAPOJOVACÍ TABULKA

=AJA28	+ASJ28	&EMA	K121
STATUS:	DPS		
ČÍSLO VÝKRESU:	HUV=AJA28+ASJ28&EMA/K121	List:	61
		Celkem:	67

Č.	Kabel	obsaz.žil	Výkr.\spol.	Typ kabelu průřez	žíly	Pokračuje	Schéma zapojení
							Montáž

-XQM

Materiál vodičů		∅	barva
Standard :	CMA	1.5mm2	šedá

Typ svorky

Standard : VBSTB4-FS(6-2,8-0,8)

Zpětný odkaz	Č. 1	2	3	4	5	6	7	8	9	10	11	12	Žíly LTG	Označení cíle INTERNÍ		Potenciál		č.	Označení cíle EXTERNÍ			Žíly LTG	Poznámka
/XA01.1																		9					
/XA01.2																		10					
/XA01.2																		11					
/XA01.2																		12					
/MA01.2														-XN111	2	A +1.11	13	B	-QM	-X10	3		
																C		D					
/MA01.2														-XR	1	+1.11	14		-QM	-X10	2		
/XA01.2																	15						
/XA01.2																	16						
/MA01.2														-XR	2	+f2QM	17		-QM	-X11	9		
/MA01.2														-XR	3	-f2QM	18		-QM	-X11	8		
/XA01.2																	19						
/MA01.3														-XR	4	A +f1QM	20	B	-QM	-X11	6		
														-R1	1	C		D					
/MA01.3														-XN111	7	-1.11	21		-QM	-X11	5		
/MA01.4														-XQM	51		22		-QM	-X11	4		
/XA01.3																	23						
/XA01.3																	24						
/RA01.2														-XQA	817	A +1.13	25	B	-QM	-X11	1		
														-XQB	211	C		D					
/RA01.2														-F11 POZ.2	B13	H912CCB	26		-QM	-X11	0		
/GA02.3														-XN131	1	+1.31	27		-QM	-X12	9		
/GA02.3														-XN131	3	-1.31	28		-QM	-X12	8		
/XA01.3																	29						
/XA01.3																	30						
/XA01.3																	31						
/XA01.3																	32						
/XA01.4																	33						
/XA01.4																	34						
/XA01.1																	41						
/XA01.2																	42						
/XA01.2																	43						
/XA01.2																	44						
/XA01.2																	45						

Č.výkr.zhot.: 18-70-001
Č.zak.zhot.: 1020002130
Č.stavby:

Union Grid
Velkoobchodní distribuční společnost, 110 00 Praha 1

EVU modul 4.90

HUV_R110_R22_DPS_20210831
=AJA28+ASJ28&EMA
K130
CE1

15.12.2021

				Datum	31.01.2022
				Vyprac.	KLEIN J.
				Schvál.	KLEIN K.
Ind.revize	Popis revize	Datum	Jméno	Norma	

TR 110/22 kV BRNO-HUSOVICE
TR 110/22 kV BRNO-SEVER (KLUSÁČKOVA)
POLE VÝVODU - VN219 BRNO-SEVER
EG.D, a.s.

SESTAVA SVORKOVNICE +ASJ28-XQM

ZAPOJOVACÍ TABULKA

=AJA28	+ASJ28	&EMA	K130
STATUS: DPS			
		List:	62
ČÍSLO VÝKRESU: HUV=AJA28+ASJ28&EMA/K130		Celkem:	67

Č.	Kabel	obsaz.žil	Výkr.\spol.	Typ kabelu průřez	žíly	Pokračuje	Schéma zapojení
							Montáž

-XQM

Materiál vodičů		∅	barva
Standard :	CMA	1.5mm2	šedá

Typ svorky

Standard : VBSTB4-FS(6-2,8-0,8)

Zpětný odkaz	Č. 1	2	3	4	5	6	7	8	9	10	11	12	Žíly LTG	Označení cíle INTERNÍ			Potenciál		Č.	Označení cíle EXTERNÍ			Žíly LTG	Poznámka
/XA01.2																			46					
/MA01.5														-XQM		22			51	-QM	-X13	5		
/MA01.5														-R1		2	A		52 B	-QM	-X13	4		
																	C		D					
/XA01.2																			53					
/XA01.3																			54					
/XA01.3																			61					
/XA01.3																			62					
/XA01.3																			63					
/XA01.3																			64					
/QA01.2														-XN113		2	A +1.13		71 B	-QM	-X14	9		
														-XQM		73 C	C		D					
/QA01.2														-F11	POZ.3	A1	f31QM		72	-QM	-X14	8		
/QA01.3														-XQA		111 C	A +1.13		73 B	-QM	-X14	7		
														-XQM		71 C	C		D					
/QA01.3														-F11	POZ.3	A2	f41QM		74	-QM	-X14	6		
/XA01.3																			81					
/XA01.4																			82					
/XA01.4																			83					
/XA01.4																			84					
/XA01.4																			91					
/XA01.4																			92					
/XA01.4																			93					
/XA01.4																			94					
/XA01.5																			101					
/XA01.5																			102					
/XA01.5																			103					
/XA01.5																			104					
/XA01.5																			111					
/XA01.5																			112					
/XA01.6																			113					
/XA01.6																			114					
/XA01.6																			121					
/XA01.6																			122					

Č.výkr.zhot.: 18-70-001
Č.zak.zhot.: 1020002130
Č.stavby:

Union Grid
Vážená zákazníci EVVO, 119/2012 Sb.

EVU modul 4.90

HUV_R110_R22_DPS_20210831
=AJA28+ASJ28&EMA
K131
CE1

15.12.2021

				Datum	31.01.2022
				Vyprac.	KLEIN J.
				Schvál.	KLEIN K.
Ind.revize	Popis revize	Datum	Jméno	Norma	

TR 110/22 kV BRNO-HUSOVICE
TR 110/22 kV BRNO-SEVER (KLUSÁČKOVA)
POLE VÝVODU - VN219 BRNO-SEVER
EG.D, a.s.

SESTAVA SVORKOVNICE +ASJ28-XQM

ZAPOJOVACÍ TABULKA

=AJA28	+ASJ28	&EMA	K131
STATUS:	DPS		
ČÍSLO VÝKRESU:	HUV=AJA28+ASJ28&EMA/K131	List:	63
		Celkem:	67

Č.	Kabel	obsaz.žil	Výkr.\spol.	Typ kabelu průřez	žíly	Pokračuje	Schéma zapojení
							Montáž

-XQM

Materiál vodičů		∅	barva	Typ svorky
Standard :	CMA	1.5mm2	šedá	Standard : VBSTB4-FS(6-2,8-0,8)

Zpětný odkaz	Č. 1	2	3	4	5	6	7	8	9	10	11	12	Žíly LTG	Označení cíle INTERNÍ	Potenciál č.	Označení cíle EXTERNÍ	Žíly LTG	Poznámka
/XA01.6															123			
/XA01.6															124			

Č.výkr.zhot.: 18-70-001
Č.zak.zhot.: 1020002130
Č.stavby:

Union Grid
Vedoucí elektrické sítě; 110/22 kV; Rozvodna 1

EVU modul 4.90

15.12.2021 HUV_R110_R22_DPS_20210831
=AJA28+ASJ28&EMA
K132
CE1

				Datum	31.01.2022	TR 110/22 kV BRNO-HUSOVICE
				Vyprac.	KLEIN J.	TR 110/22 kV BRNO-SEVER (KLUSÁČKOVA)
				Schvál.	KLEIN K.	POLE VÝVODU - VN219 BRNO-SEVER
Ind.revize	Popis revize	Datum	Jméno	Norma		EG.D, a.s.

SESTAVA SVORKOVNICE +ASJ28-XQM

ZAPOJOVACÍ TABULKA

=AJA28	+ASJ28	&EMA	K132
STATUS: DPS			
ČÍSLO VÝKRESU: HUV=AJA28+ASJ28&EMA/K132		List:	64
		Celkem:	67

Č.	Kabel	obsaz.žil	Výkr.\spol.	Typ kabelu průřez	žíly	Pokračuje	Schéma zapojení
							Montáž

-XR

Materiál vodičů		∅	barva	Typ svorky
Standard :	CMA	1.5mm2	šedá	Standard : UT4-MT-P/P

Zpětný odkaz	Č. 1	2	3	4	5	6	7	8	9	10	11	12	Žíly LTG	Označení cíle	INTERNÍ	Potenciál	č.	Označení cíle	EXTERNÍ			Žíly LTG	Poznámka
/MA01.2														-XQM	14	+1.11	1	-F11	POZ.1	B13	Q		
/MA01.2														-XQM	17	+f2QM	2	-F11	POZ.1	B14			
/MA01.2														-XQM	18	-f2QM	3	-F11	POZ.1	C1			
/MA01.3														-XQM	20 A	+f1QM	4	-F11	POZ.1	B10	Q		
/MA01.5																+f11QM	5	-F26	POZ.1	B7			

č.výkr.zhot.: 18-70-001
č.zak.zhot.: 1020002130
č.stavby:

Union Grid
Vážená zákazníci EMA; 1.10.2021 Verze 1

EVU modul 4.90

HUV_R110_R22_DPS_20210831
=AJA28+ASJ28&EMA
K140
CE1

15.12.2021

				Datum	31.01.2022	TR 110/22 kV BRNO-HUSOVICE	SESTAVA SVORKOVNICE +ASJ28-XR
				Vyprac.	KLEIN J.	TR 110/22 kV BRNO-SEVER (KLUSÁČKOVA)	
				Schvál.	KLEIN K.	POLE VÝVODU - VN219 BRNO-SEVER	
Ind.revize	Popis revize	Datum	Jméno	Norma		EG.D, a.s.	ZAPOJOVACÍ TABULKA

=AJA28 | +ASJ28 | &EMA | K140

STATUS: DPS

ČÍSLO VÝKRESU: HUV=AJA28+ASJ28&EMA/K140

List: 65
Celkem: 67

Č.	Kabel	obsaz.žil	Výkr.\spol.	Typ kabelu průřez	žíly	Pokračuje	Schéma zapojení
							Montáž

-XS4

Materiál vodičů		∅	barva
Standard :	CMA	1.5mm2	šedá

Typ svorky

Standard : VBSTB4-FS(6-2,8-0,8)

Zpětný odkaz	Č. 1	2	3	4	5	6	7	8	9	10	11	12	Žíly LTG	Označení cíle	INTERNÍ		Potenciál	Č.	Označení cíle	EXTERNÍ		Žíly LTG	Poznámka
/RA02.7																	+1.13	890	-S0	-X88	3		
/RA02.6																	H231A	891	-S0	-X88	2		
/RA02.7														-K711M		A1	H712QMA	892	-S0	-X88	1		
/RA02.7																		893	-S0	-X88	0		
/RA02.3														-XN113		5	+1.13	894	-S0	-X89	3		
/RA02.3														-F11	POZ.2	B12	H231A	895	-S0	-X89	2		
/RA02.3														-K711A		A1	H712WAA	896	-S0	-X89	1		
/RA02.3																		897	-S0	-X89	0		
/RA02.5																	+1.13	902	-S0	-X90	3		
/RA02.5																	H231A	903	-S0	-X90	2		
/RA02.5														-K711B		A1	H712WBA	904	-S0	-X90	1		
/RA02.5																		905	-S0	-X90	0		

Č.výkr.zhot.: 18-70-001
Č.zak.zhot.:
Č.stavby: 1020002130

Union Grid

EVU modul 4.90

HUV_R110_R22_DPS_20210831
=AJA28+ASJ28&EMA
K150
CE1

15.12.2021

				Datum	31.01.2022	TR 110/22 kV BRNO-HUSOVICE	SESTAVA SVORKOVNICE +ASJ28-XS4	=AJA28	+ASJ28	&EMA	K150
				Vyprac.	KLEIN J.	TR 110/22 kV BRNO-SEVER (KLUSÁČKOVA)		STATUS: DPS			
				Schvál.	KLEIN K.	POLE VÝVODU - VN219 BRNO-SEVER					List: 66
Ind.revize	Popis revize	Datum	Jméno	Norma		EG.D, a.s.	ZAPOJOVACÍ TABULKA	ČÍSLO VÝKRESU: HUV=AJA28+ASJ28&EMA/K150			Celkem: 67

Č.	Kabel	obsaz.žil	Výkr.\spol.	Typ kabelu průřez	žíly	Pokračuje	Schéma zapojení
							Montáž

-XV

Materiál vodičů		∅	barva
Standard :	CMA	2.5mm2	šedá

Typ svorky

Standard : URTK/S

Zpětný odkaz	Č. 1	2	3	4	5	6	7	8	9	10	11	12	Žíly LTG		Označení cíle INTERNÍ	
/SV01.3															-K2WA2	13
/SV01.7																
/SV01.3															-K2WA2	23
/SV01.7																
/SV01.4															-K2WA2	33
/SV01.7																
/SV01.5															-K2WA2	43
/SV01.7																
/SV01.3															-K2WB2	13
/SV01.7																
/SV01.4															-K2WB2	23
/SV01.7																
/SV01.5															-K2WB2	33
/SV01.7																
/SV01.5															-K2WB2	43
/SV01.7																
/SV01.3														Q	-K2WA2	14
/SV01.3																
/SV01.3														Q	-K2WA2	24
/SV01.3																
/SV01.4														Q	-K2WA2	34
/SV01.4																
/SV01.5														Q	-K2WA2	44
/SV01.5																

Potenciál		č.	Označení cíle EXTERNÍ				Žíly LTG	Poznámka
fTVWA2aL1		1	=AJA27	+ASJ27 -XV		2		
fTVWA2aL1		2	=AJA29	+ASJ29 -XV		1		
fTVWA2aL2		3	=AJA27	+ASJ27 -XV		4		
fTVWA2aL2		4	=AJA29	+ASJ29 -XV		3		
fTVWA2aL3		5	=AJA27	+ASJ27 -XV		6		
fTVWA2aL3		6	=AJA29	+ASJ29 -XV		5		
fTVWA2aN		7	=AJA27	+ASJ27 -XV		8		
fTVWA2aN		8	=AJA29	+ASJ29 -XV		7		
fTVWB2aL1		9	=AJA27	+ASJ27 -XV		10		
fTVWB2aL1		10	=AJA29	+ASJ29 -XV		9		
fTVWB2aL2		11	=AJA27	+ASJ27 -XV		12		
fTVWB2aL2		12	=AJA29	+ASJ29 -XV		11		
fTVWB2aL3		13	=AJA27	+ASJ27 -XV		14		
fTVWB2aL3		14	=AJA29	+ASJ29 -XV		13		
fTVWB2aN		15	=AJA27	+ASJ27 -XV		16		
fTVWB2aN		16	=AJA29	+ASJ29 -XV		15		
fTVaL1		17		-F11	POZ.1	B1		
fTVaL1		18		-F26	POZ.1	B1		
fTVaL2		19		-F11	POZ.1	B3		
fTVaL2		20		-F26	POZ.1	B3		
fTVaL3		21		-F11	POZ.1	B5		
fTVaL3		22		-F26	POZ.1	B4		
fTVaN		23		-F11	POZ.1	B6	Q	
fTVaN		24		-F26	POZ.1	B2		

č.výkr.zhot.:
č.zak.zhot.: 18-70-001
č.stavby: 1020002130

Union Grid

EVU modul 4.90

15.12.2021 HUV_R110_R22_DPS_20210831
=AJA28+ASJ28&EMA
K160
CE1

				Datum	31.01.2022
				Vyprac.	KLEIN J.
				Schvál.	KLEIN K.
Ind.revize	Popis revize	Datum	Jméno	Norma	

TR 110/22 kV BRNO-HUSOVICE
TR 110/22 kV BRNO-SEVER (KLUSÁČKOVA)
POLE VÝVODU - VN219 BRNO-SEVER
EG.D, a.s.

SESTAVA SVORKOVNICE +ASJ28-XV

ZAPOJOVACÍ TABULKA

=AJA28	+ASJ28	&EMA	K160
STATUS: DPS			
ČÍSLO VÝKRESU: HUV=AJA28+ASJ28&EMA/K160		List:	67
		Celkem:	67